AYDIN PULLUK

AYDIN PULLUK
CAMUR TUTMAZ
TRAKTÖR VORMAZ

063
Türk Traktör
AVDIN
PULLUK

AYDIN PULLUK
AYDIN PULLUK

HİDROLİK İNÇ AYARLI YAYLI PULLUK

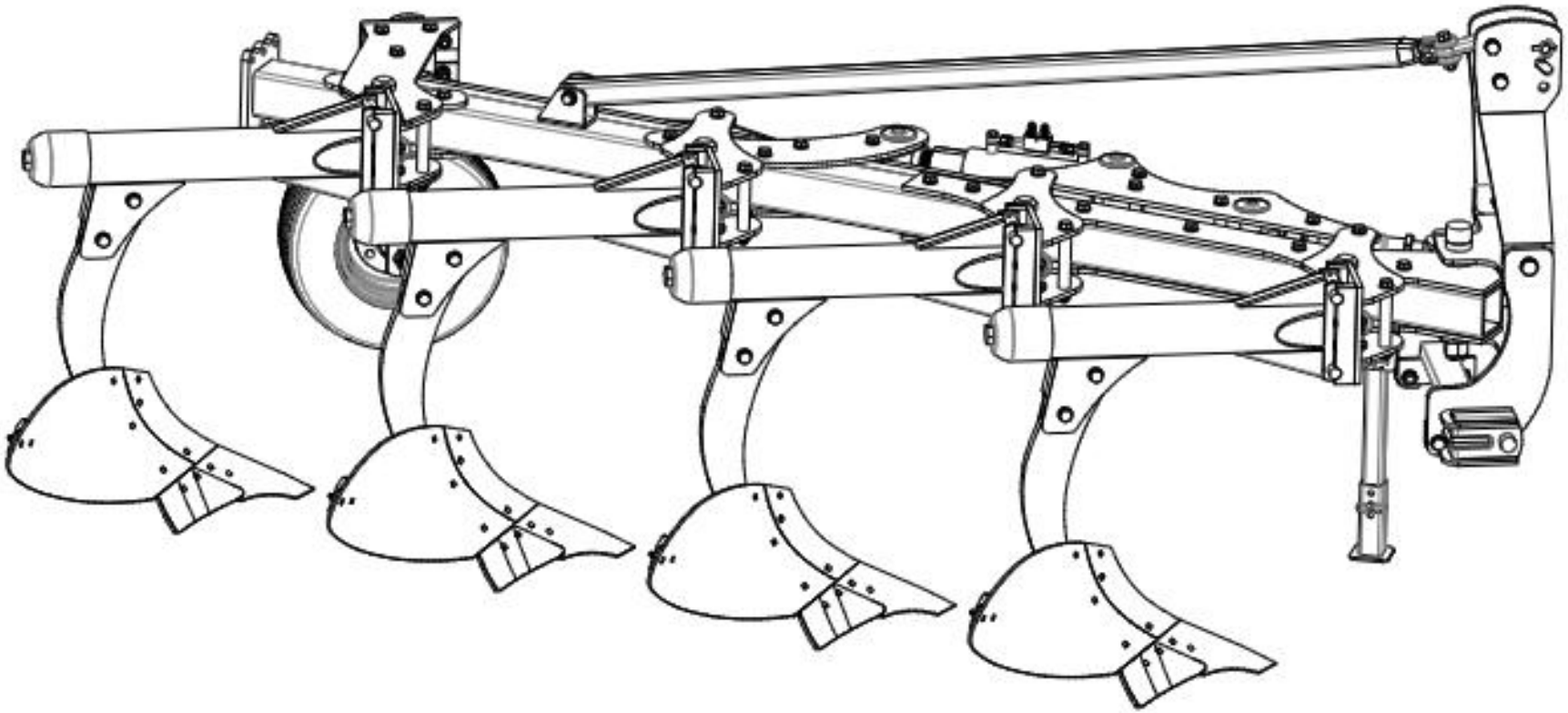

HİDROLİK İNÇ AYARLI YAYLI PULLUK

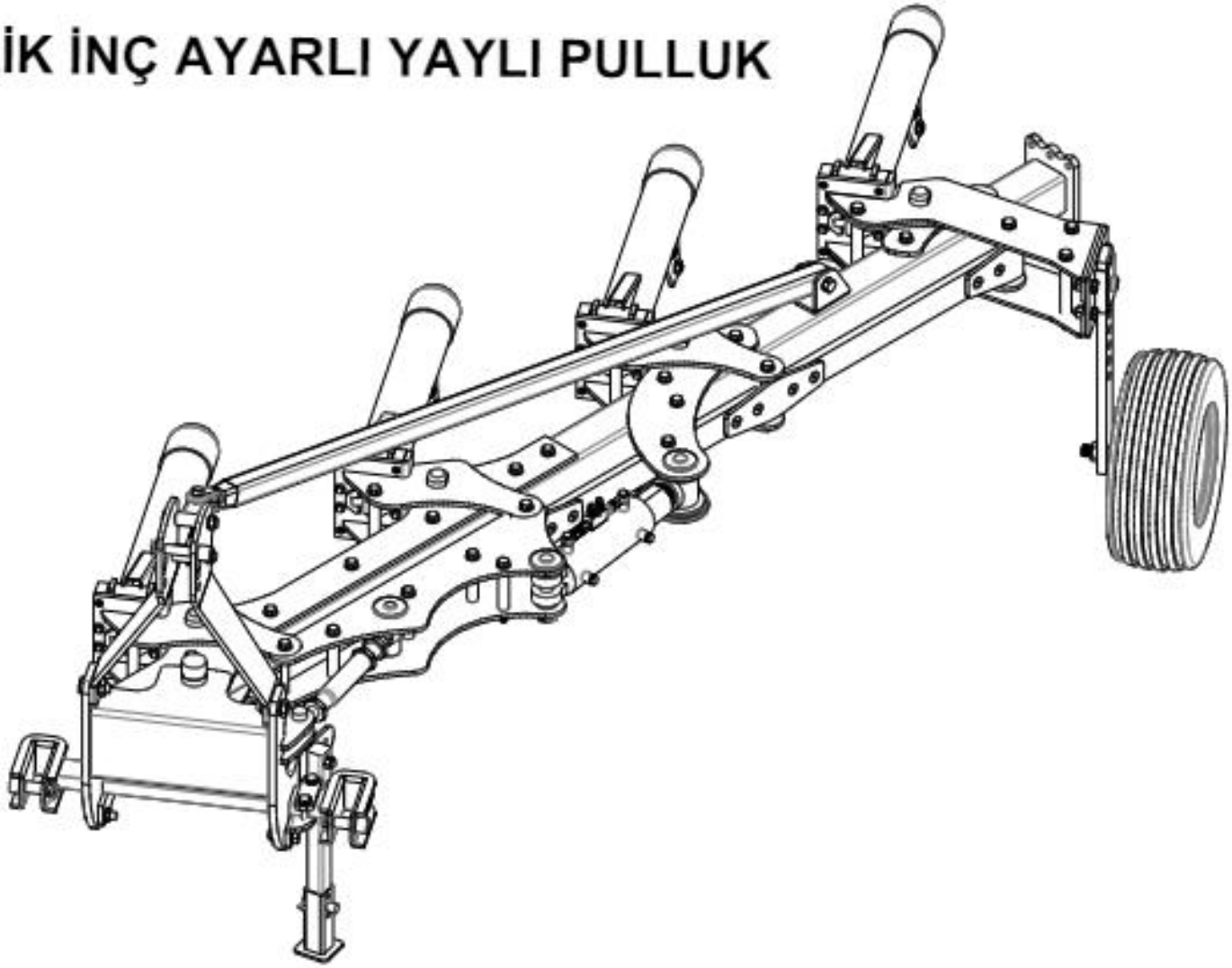

KAFA SİSTEMİ

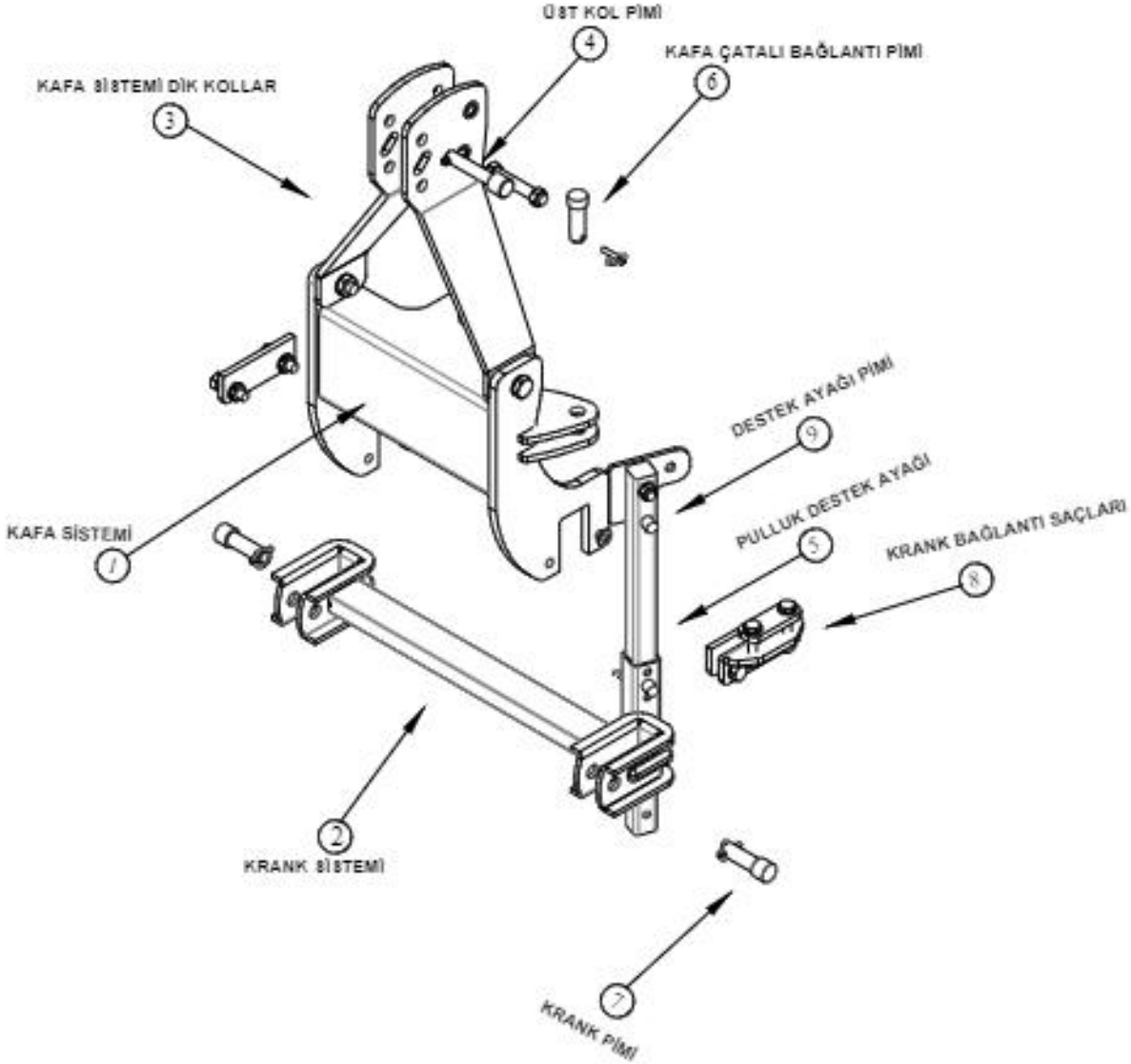

1) Kafa Sistemi

2) Krank Sistemi

3) Kafa Sistemi Dik Kollar

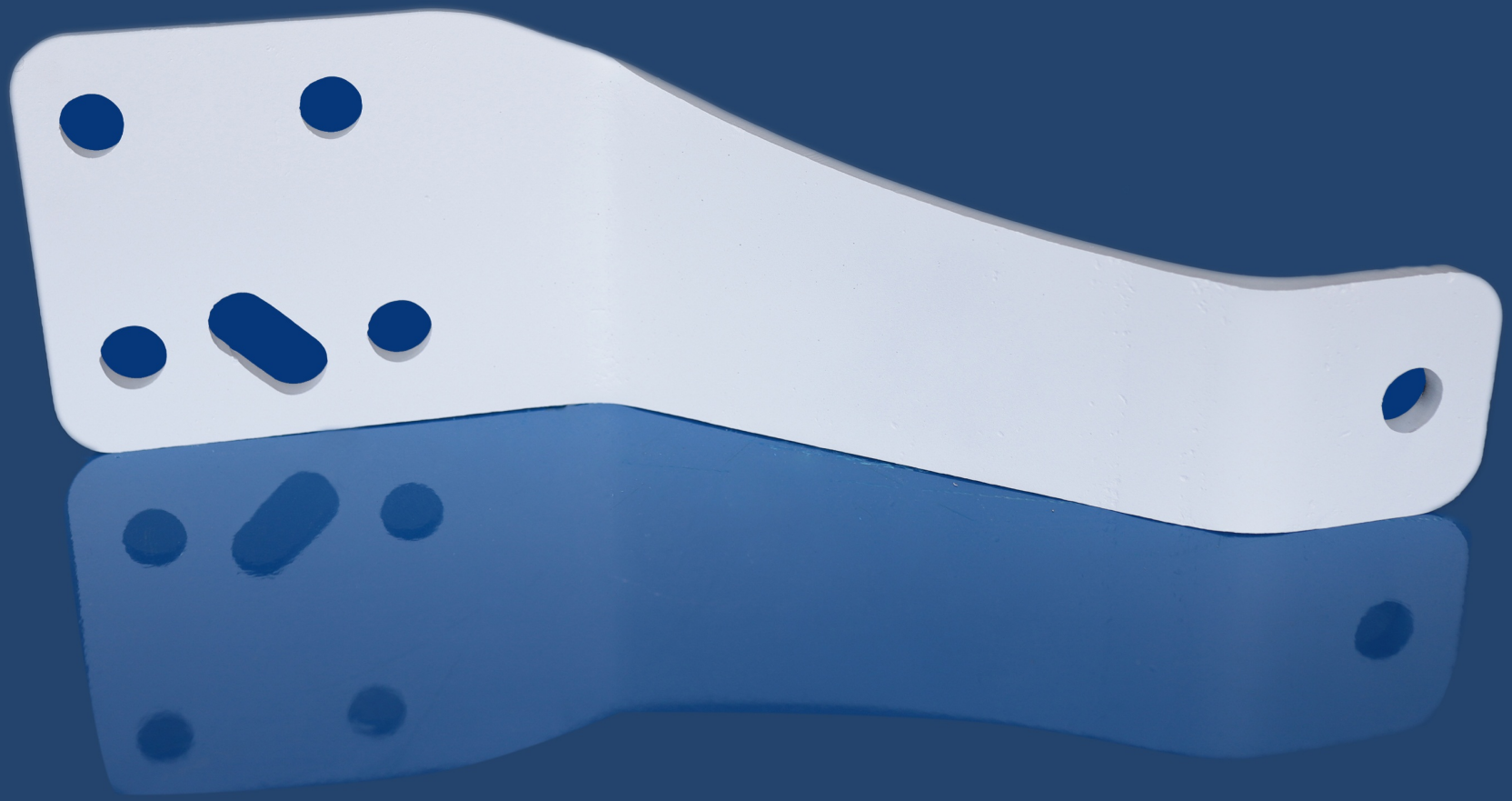

4) Üst Kol Pimi

5) Pulluk Destek Ayağı

6) Kafa Çatalı Bağlantı Pimi

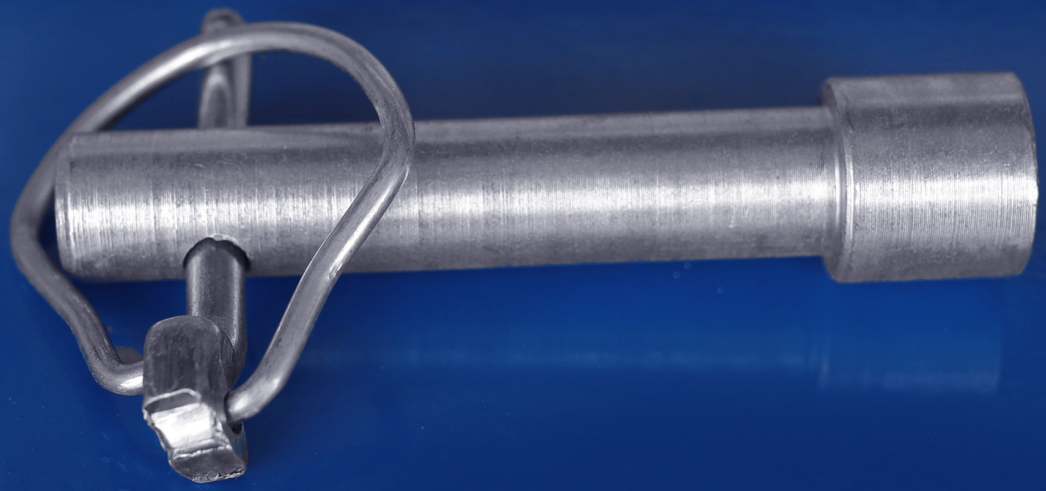

7) Krank Pimi

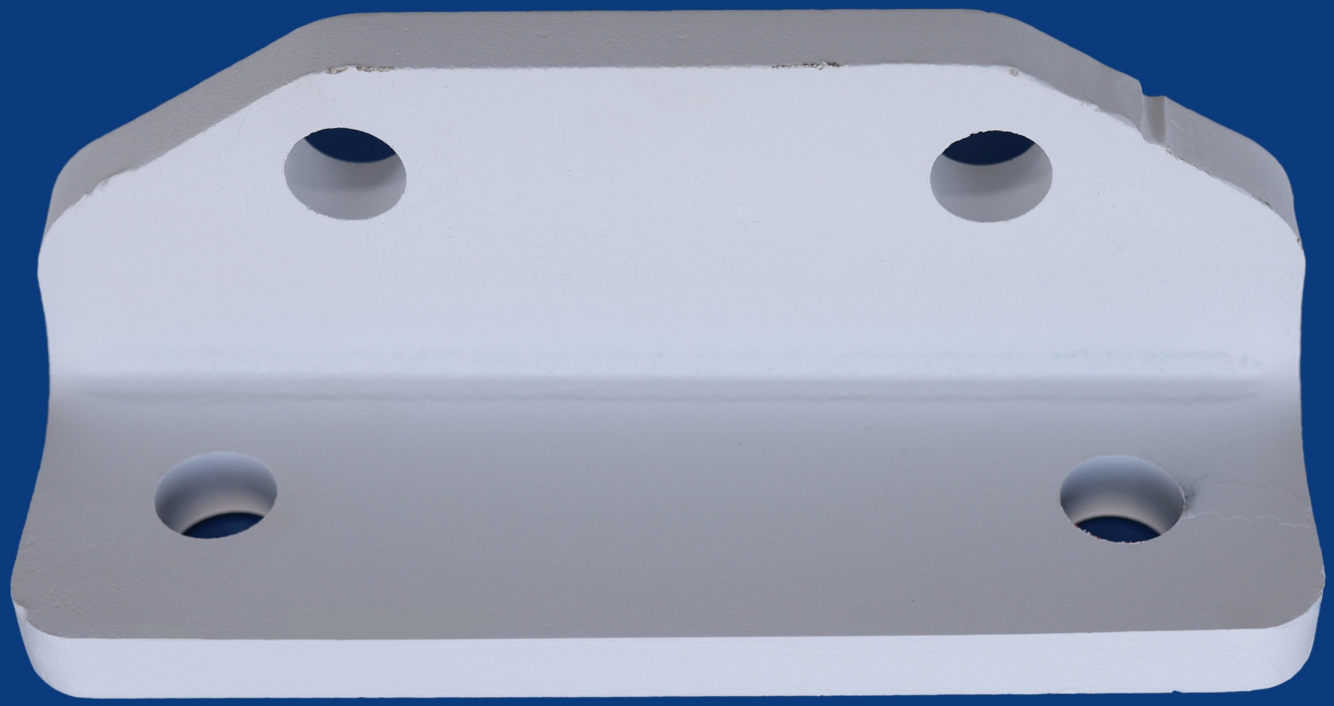

8) Krank Bağlantı Sacları - 1

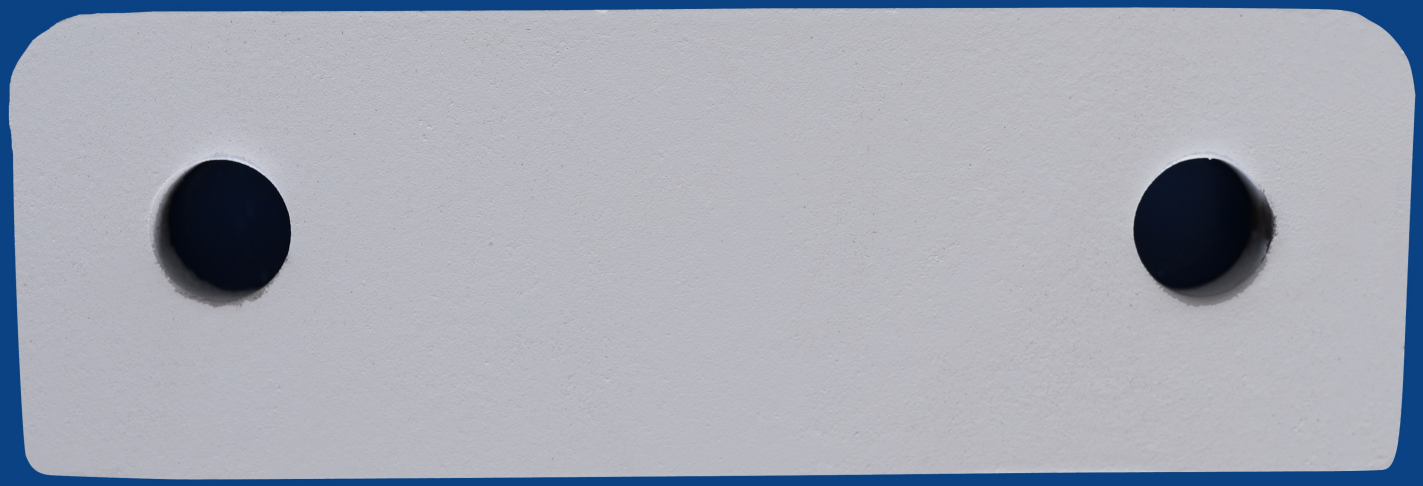

8) Krank Bağlantı Sacları - 2

8) Krank Bağlantı Sacları - 3

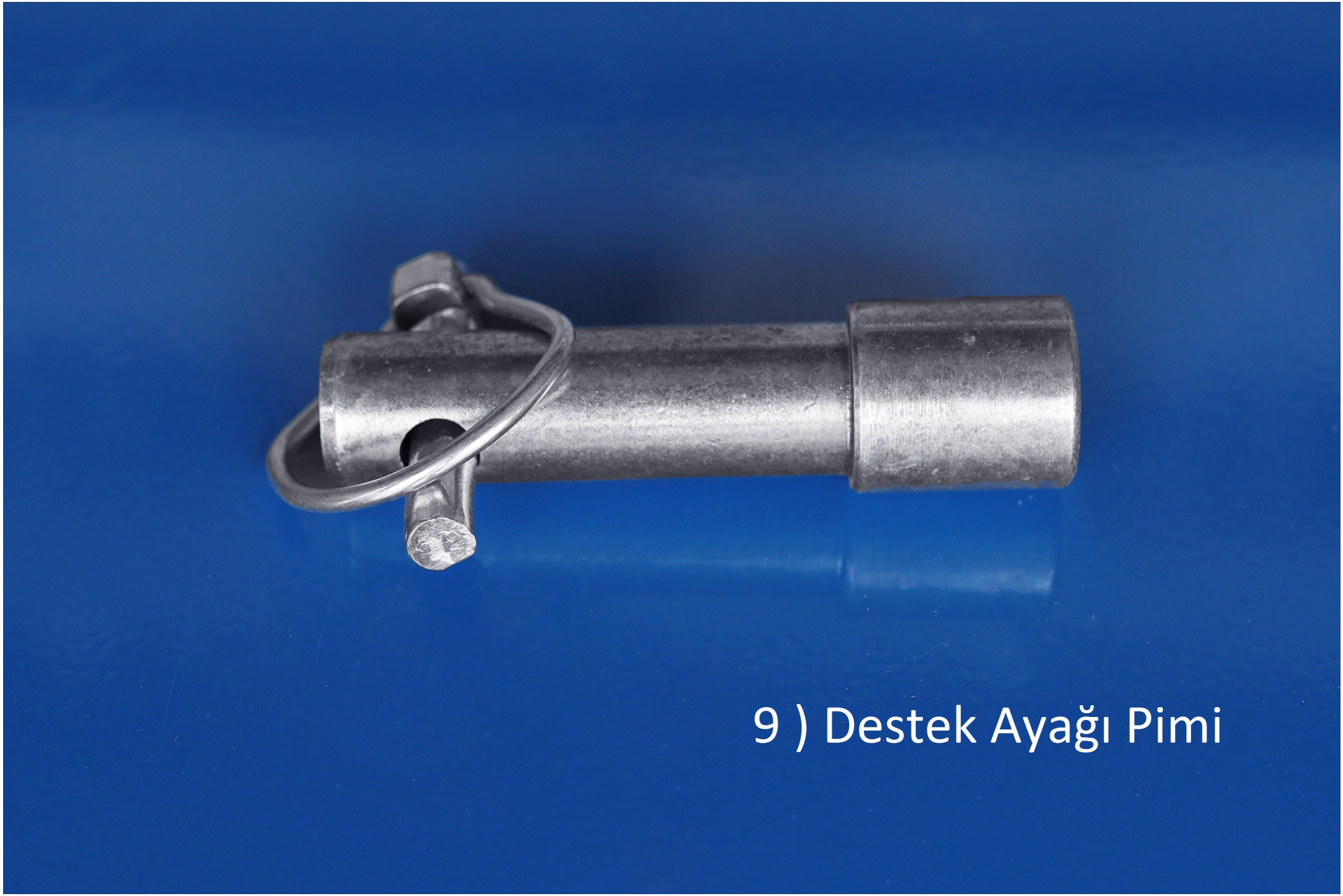
9) Destek Ayağı Pimi

ŞASE SİSTEMİ

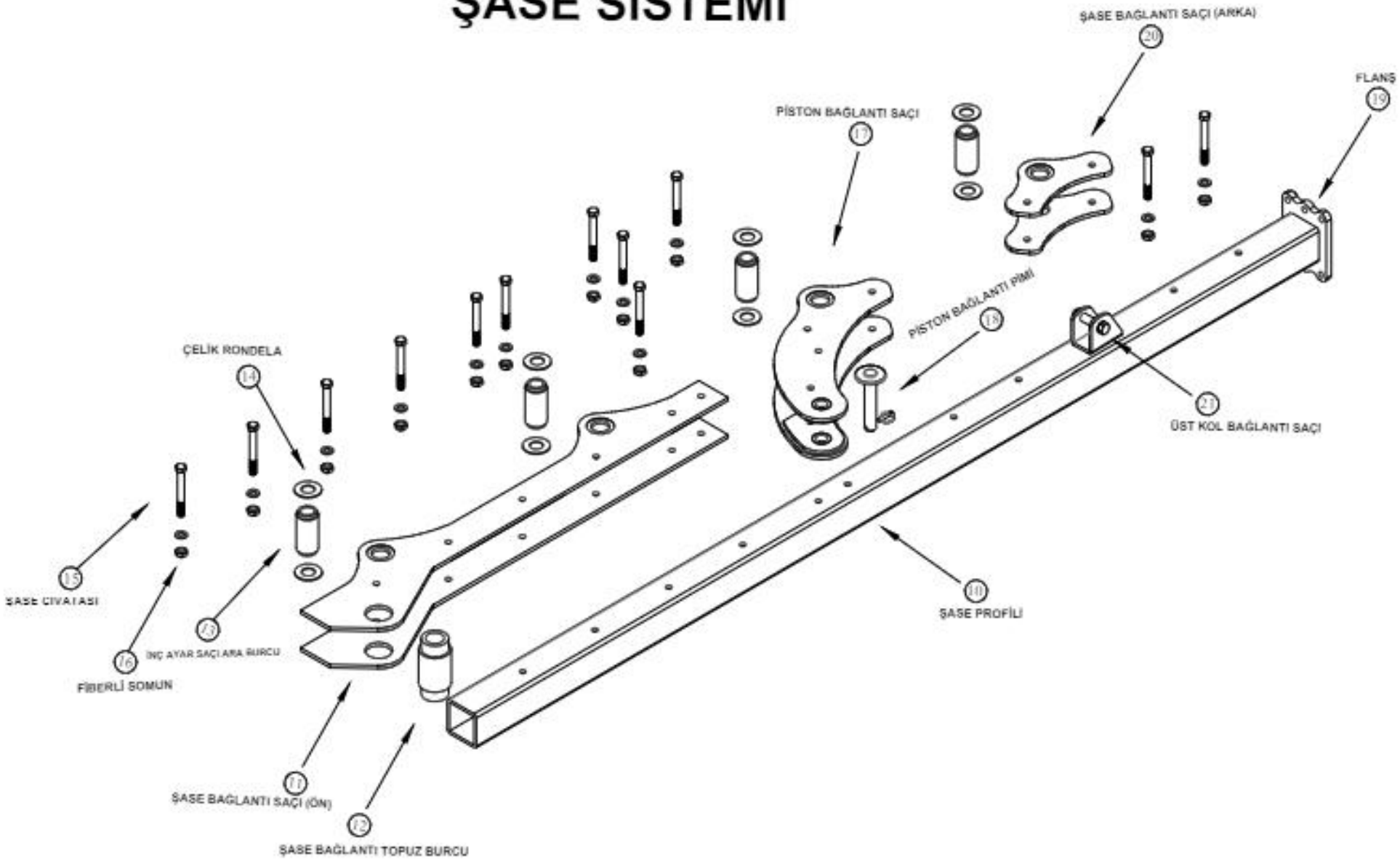

NHT
AYDIN PULLUK
1968

10) Şase Profili

NHT
AYDIN PULLUK
1968

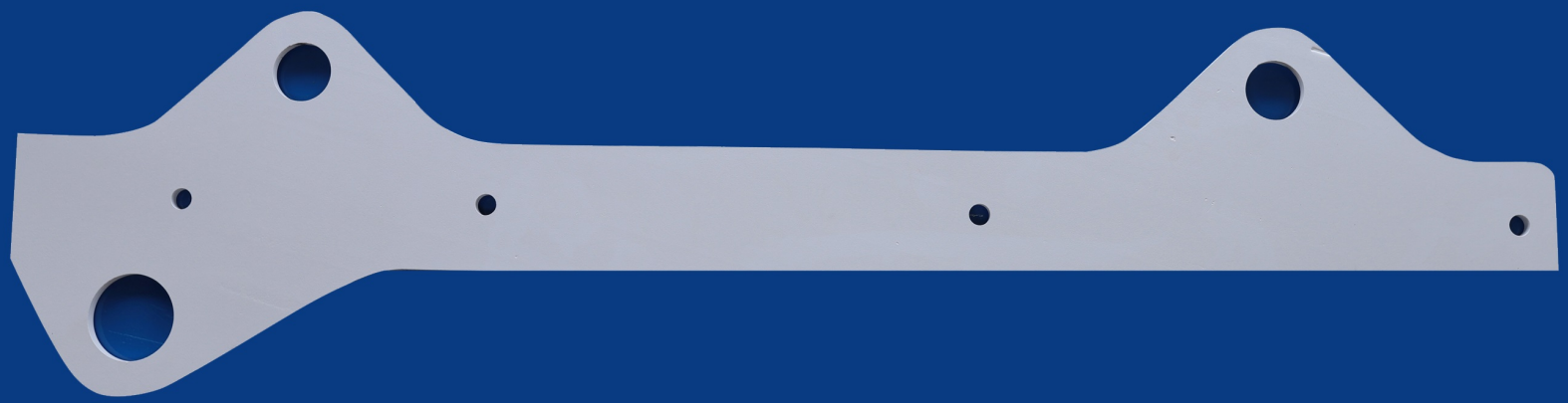

11) Şase Bağlantı Sacı (Ön)

NHT
AYDIN PULLUK
1968

12) Şase Bağlantı Topuz Burcu

NHT
AYDIN PULLUK
1968

13) İnç Ayar Sacı Ara Burcu

NHT
AYDIN PULLUK
1968

14) Çelik Rondela

NHT
AYDIN PULLUK
1968

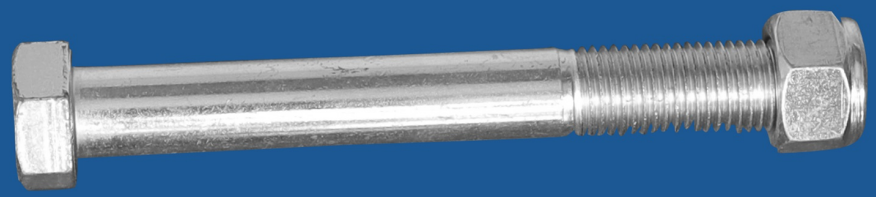

15) Şase Cıvatası

NHT
AYDIN PULLUK
1968

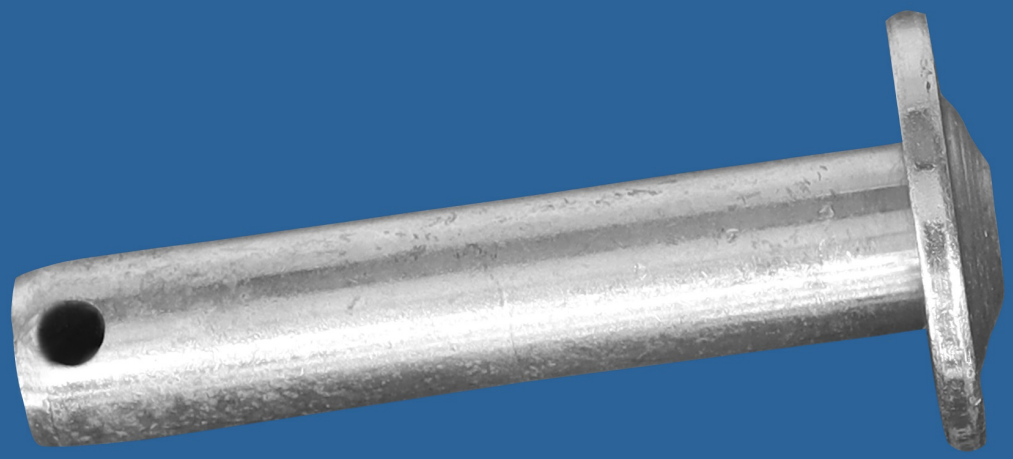

18) Piston Bağlantı Pimi

NHT
AYDIN PULLUK
1968

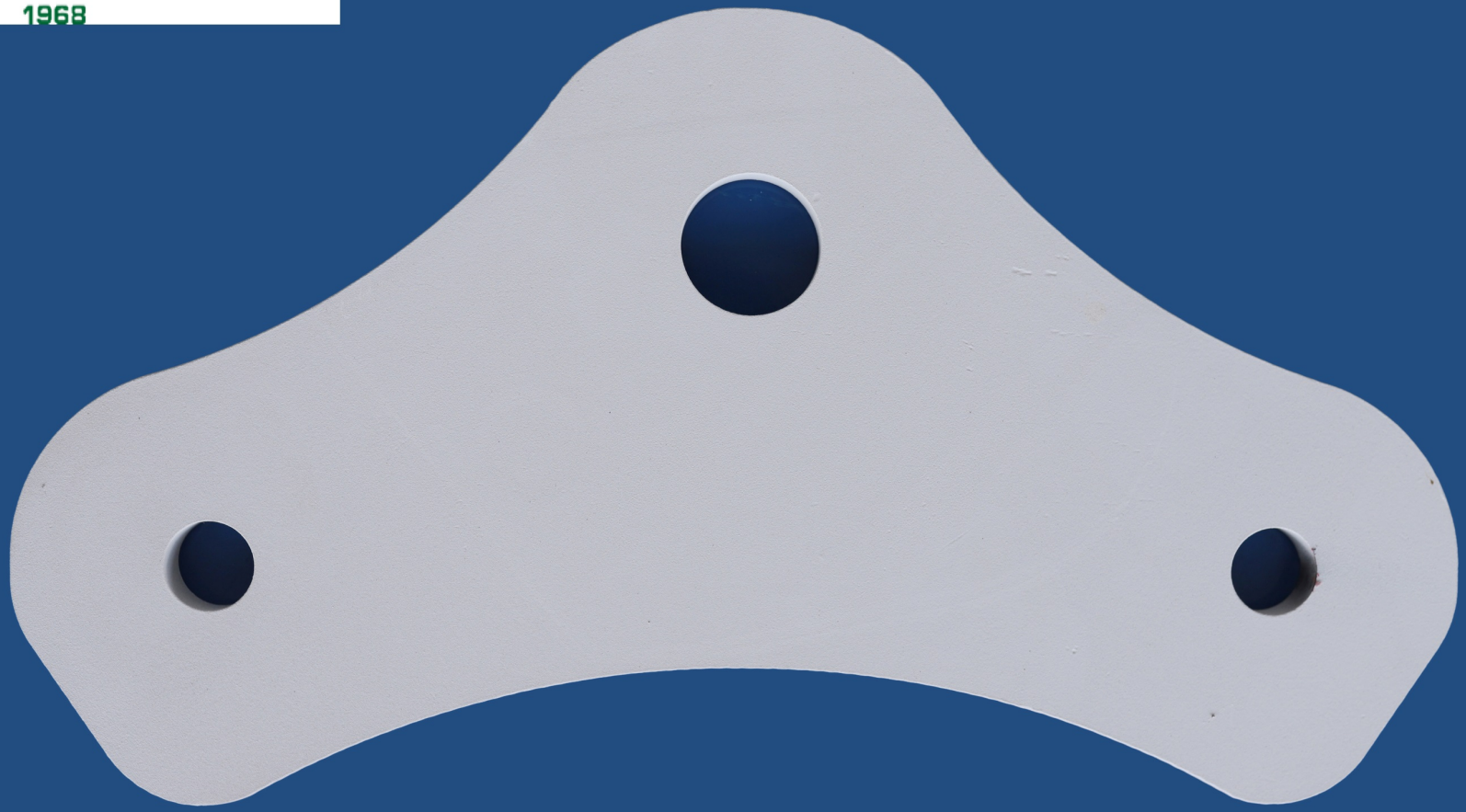

20) Şase Bağlantı Sacı (Arka)

NHT
AYDIN PULLUK
1968

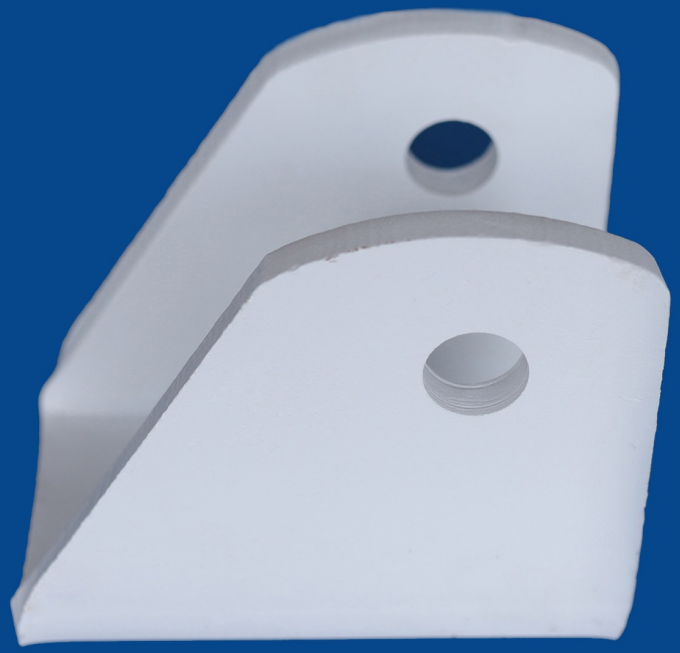

21) Üst Kol Bağlantı Sacı

KELEPÇE VE AYAK BAĞLANTI SİSTEMİ

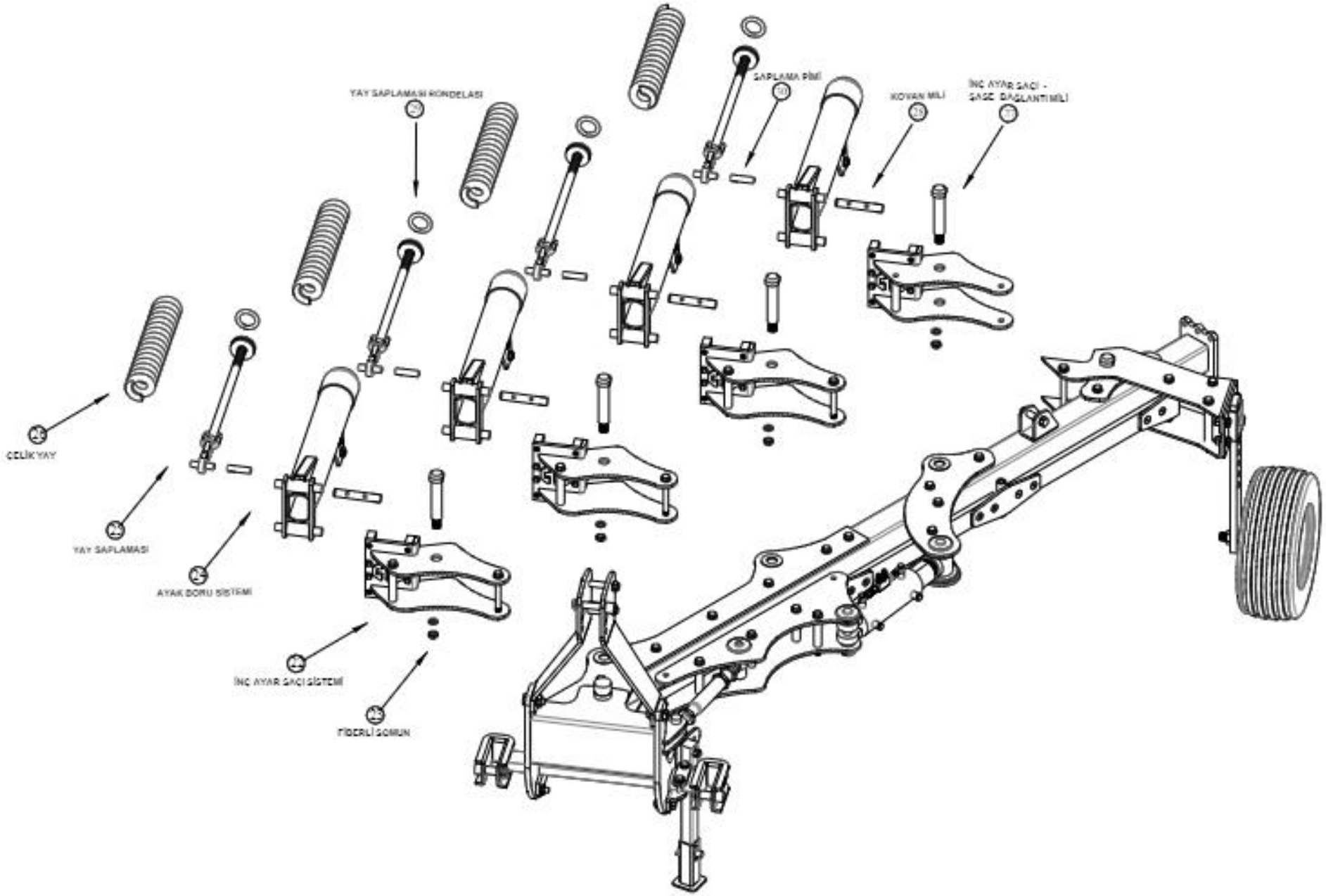

NHT
AYDIN PULLUK
1968

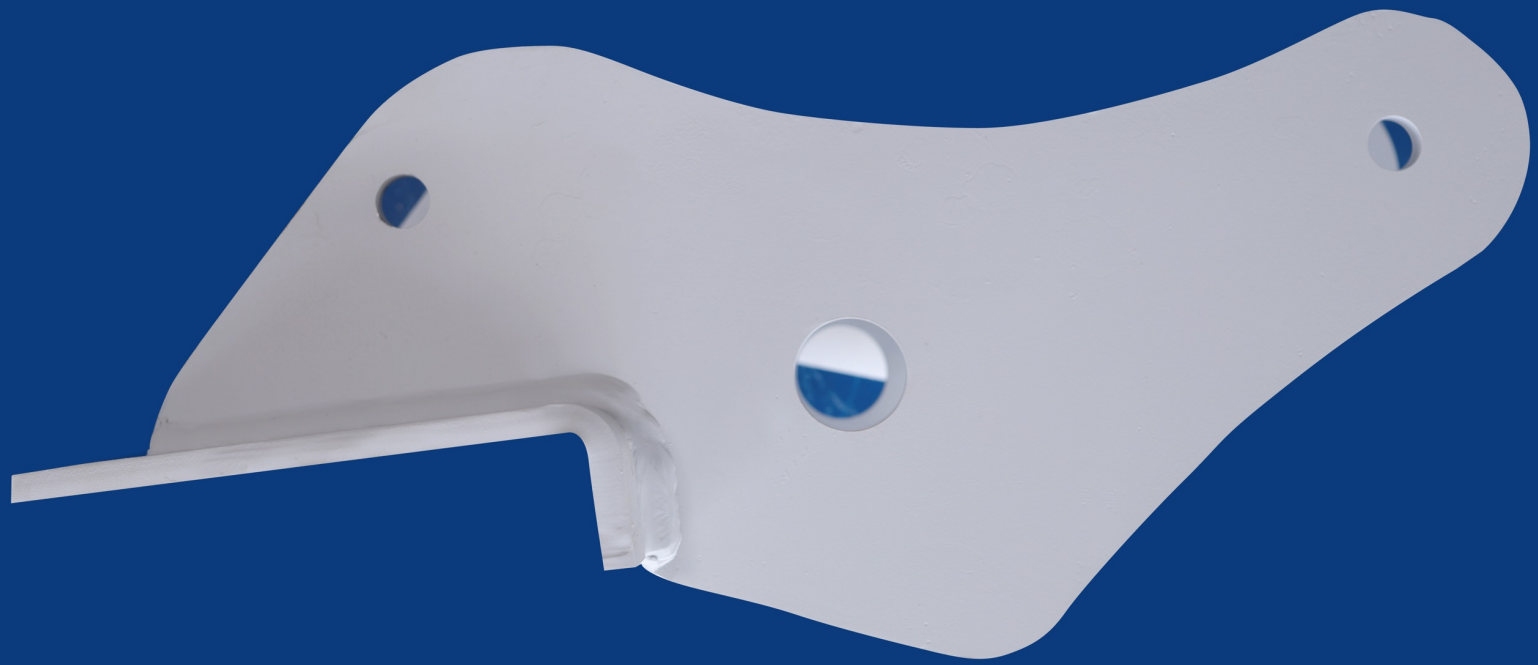

22) İnç Ayar Sacı Sistemi

NHT
AYDIN PULLUK
1968

23) Fiberli Somun

NHT
AYDIN PULLUK
1968

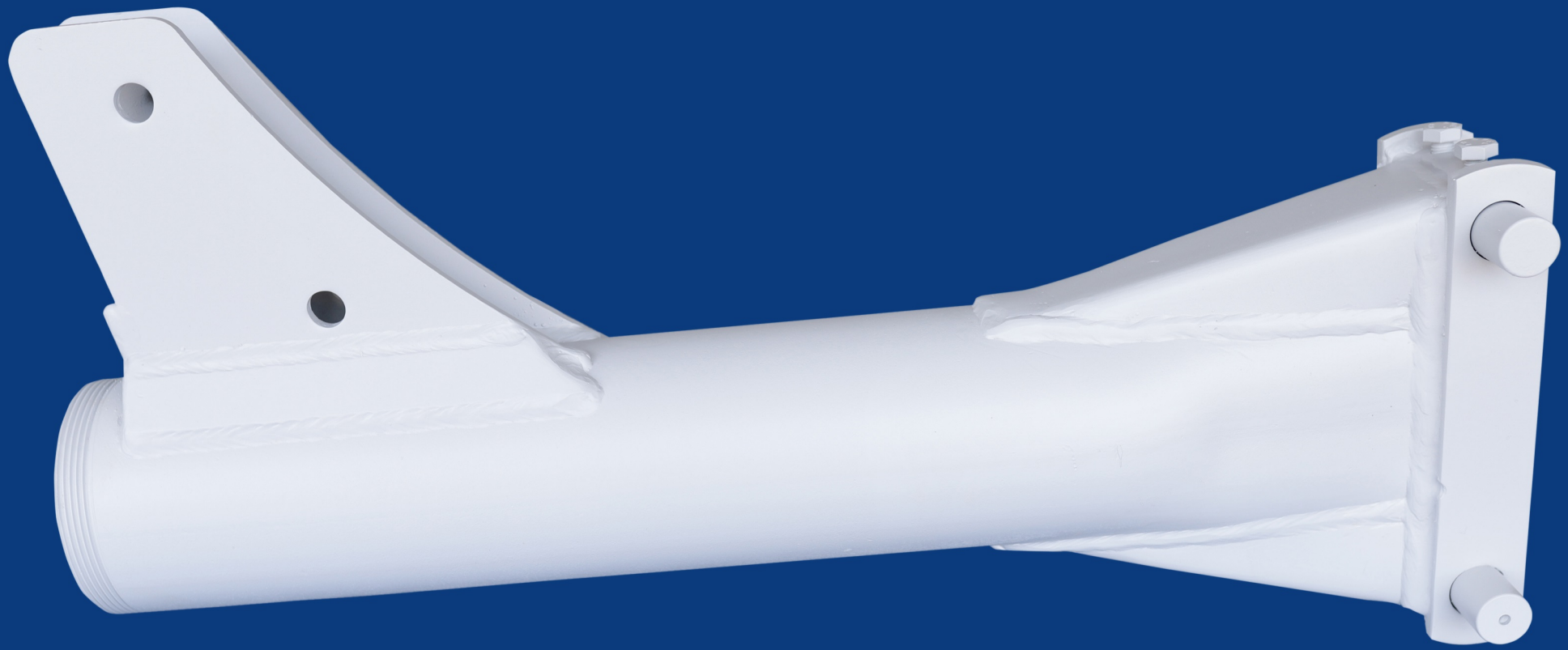

24) Ayak Boru Sistemi

NHT
AYDIN PULLUK
1968

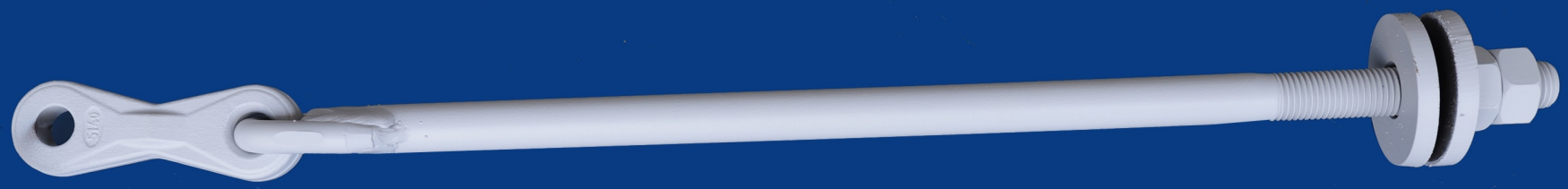

25) Yay Saplaması

NHT
AYDIN PULLUK
1968

26) Çelik Yay

27) İnç Ayar Sacı Şase Bağlantı Mili

NHT
AYDIN PULLUK
1968

29) Yay Saplaması Rondelası

İŞ GENİŞLİĞİ AYARLAMA MEKANİZMASI

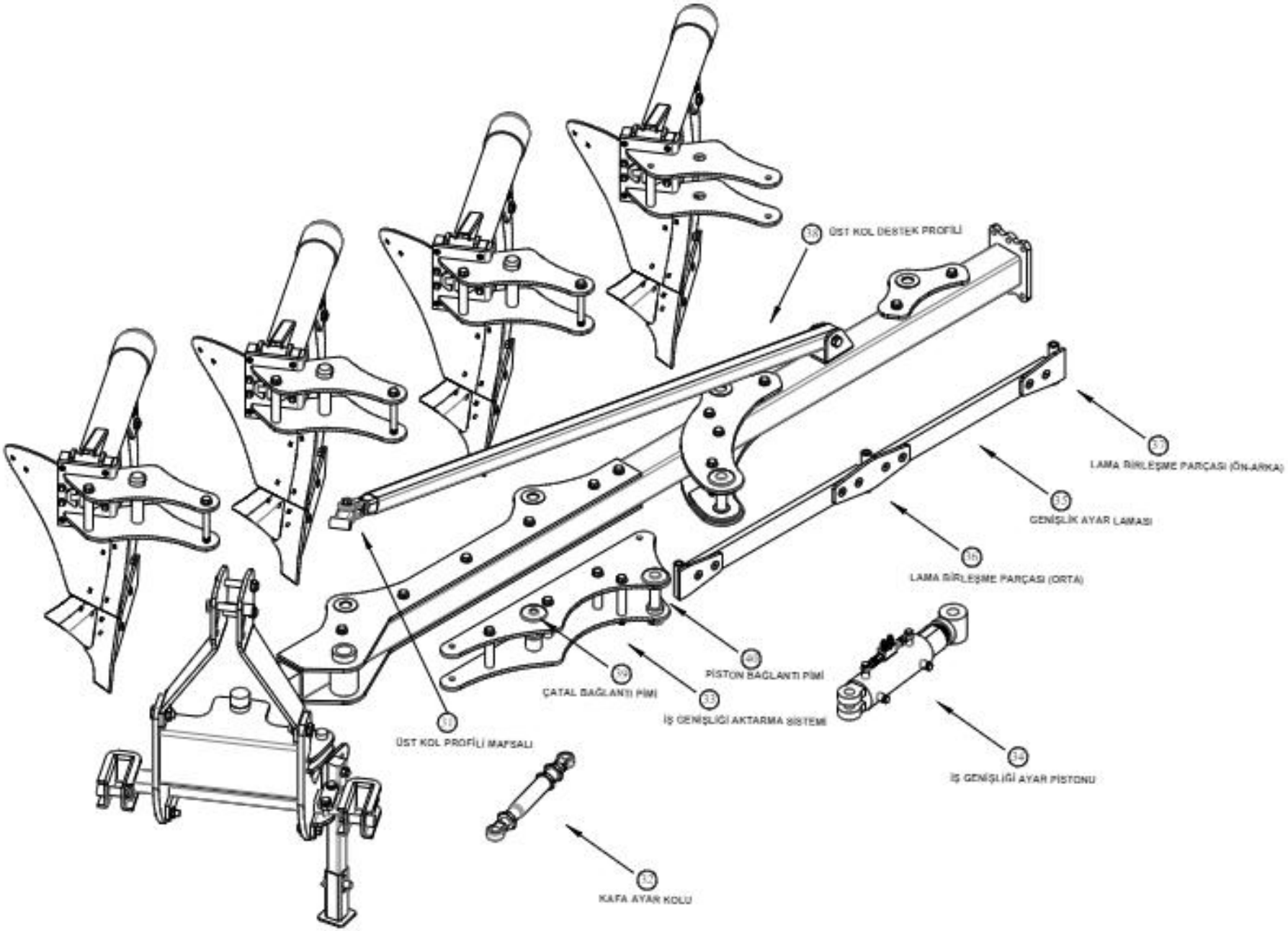

NHT
AYDIN PULLUK
1968

31) Üst Kol Profili Mafsalı

NHT
AYDIN PULLUK
1968

32) Kafa Ayar Kolu

NHT
AYDIN PULLUK
1968

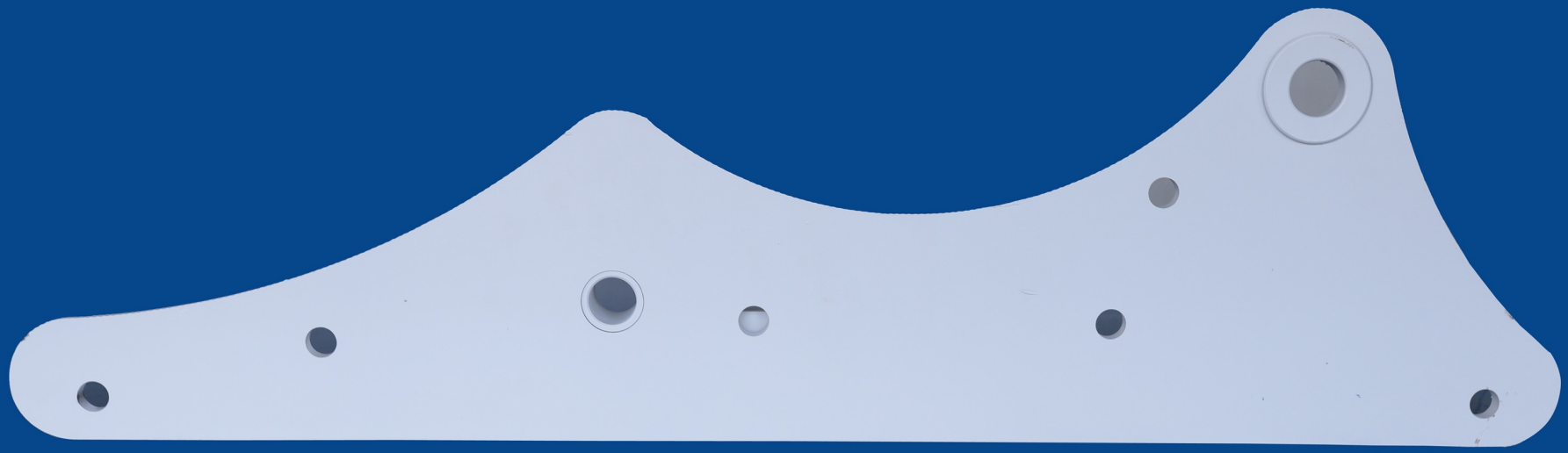

33) İş Genişliği Aktarma Sistemi

NHT
AYDIN PULLUK
1968

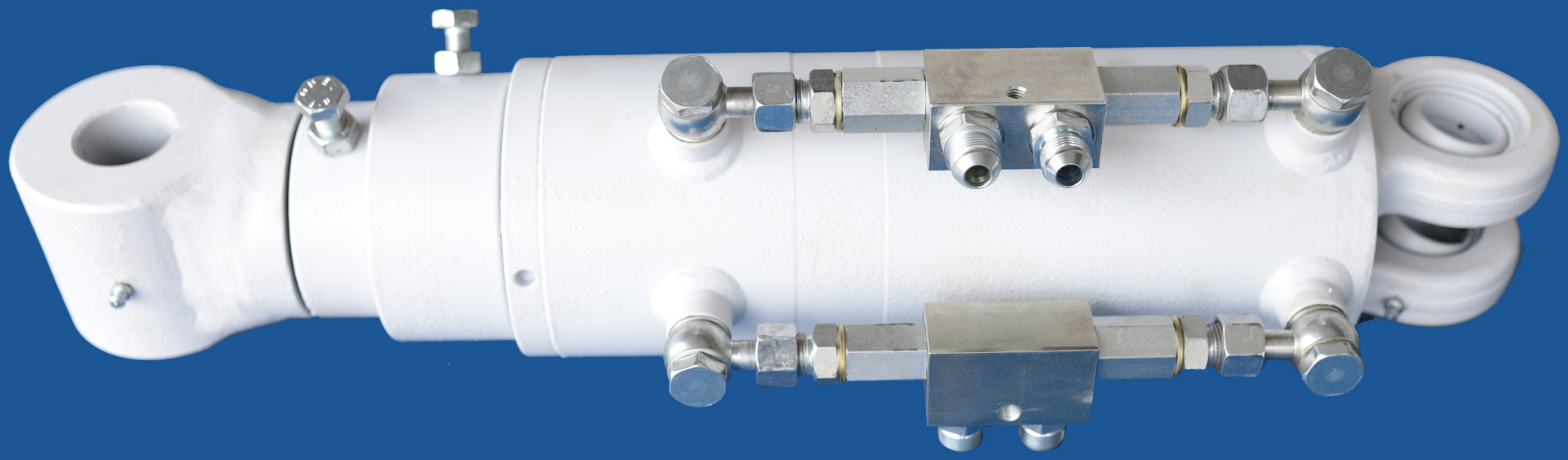

34) İş Genişliği Ayar Pistonu

NHT
AYDIN PULLUK
1968

35) Genişlik Ayar Laması

NHT
AYDIN PULLUK
1968

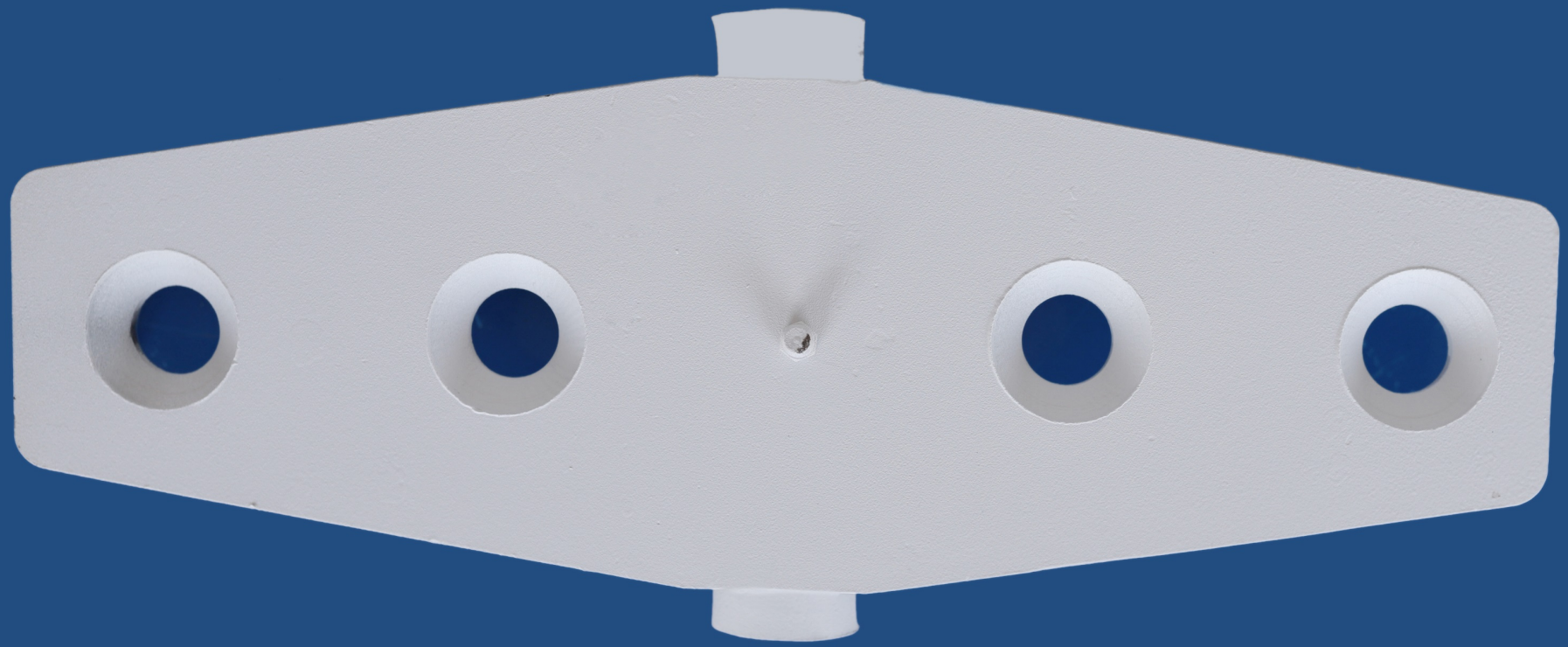

36) Lama Birleştirme Parçası (Orta)

NHT
AYDIN PULLUK
1968

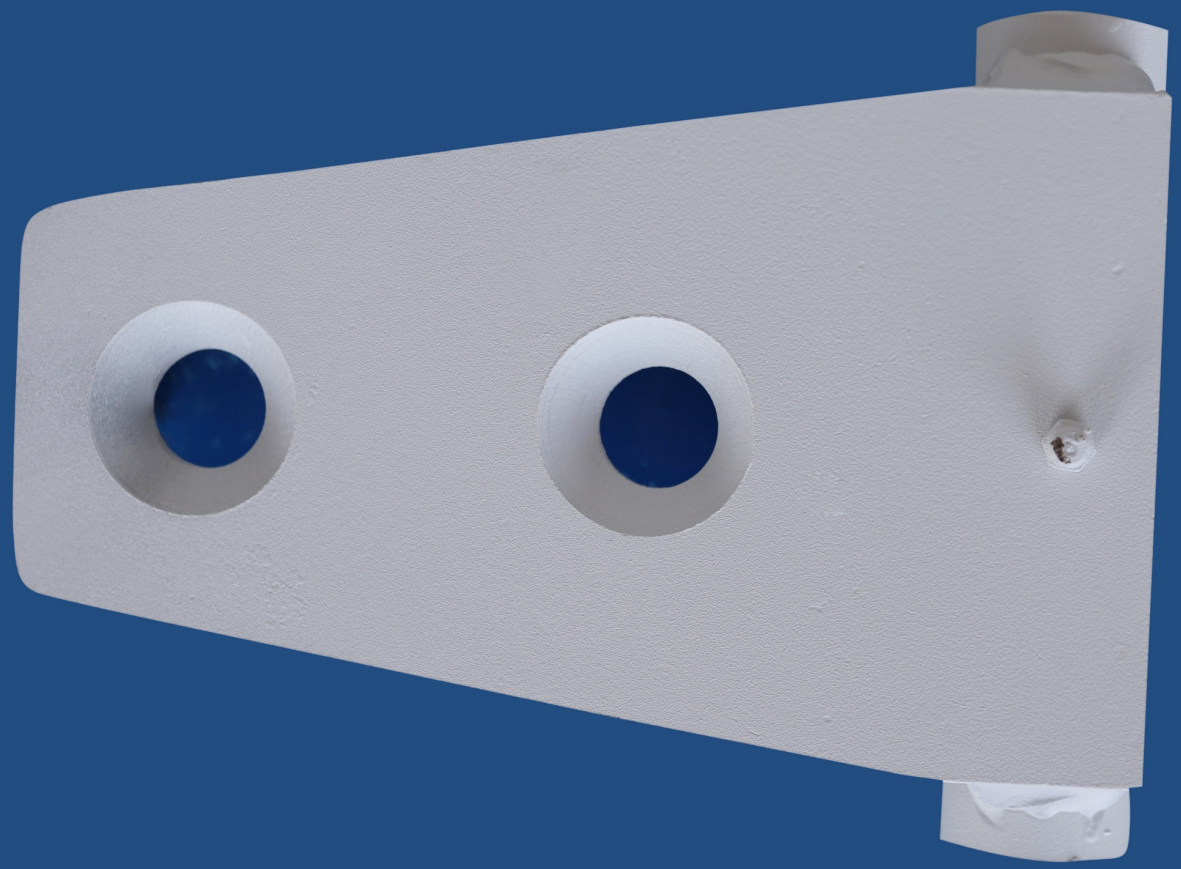

37) Lama Birleştirme Parçası (Ön-Arka)

NHT
AYDIN PULLUK
1968

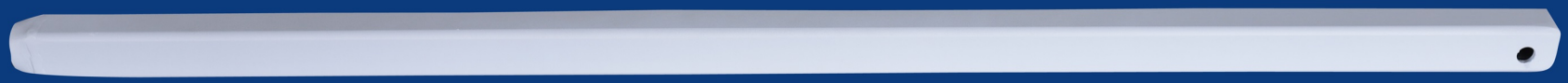

38) Üst Kol Destek Profili

NHT
AYDIN PULLUK
1968

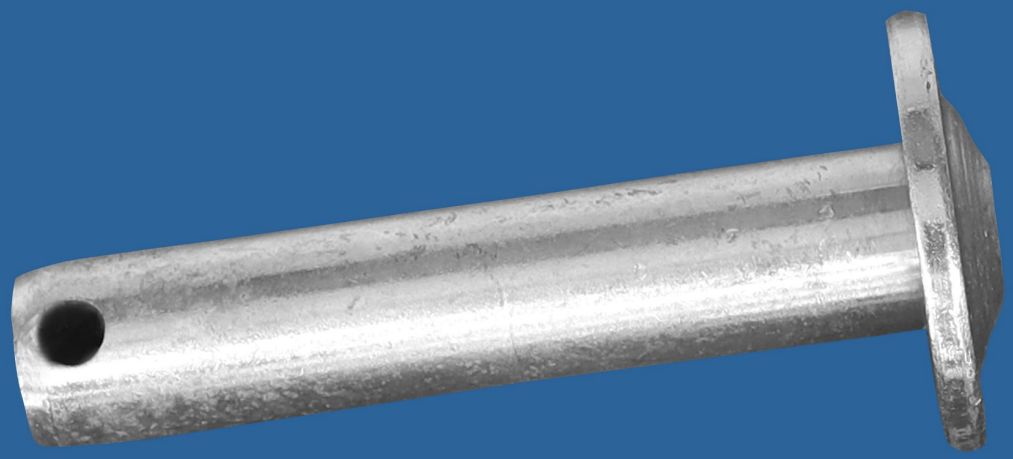

39) Çatal Bağlantı Pimi

NHT
AYDIN PULLUK
1968

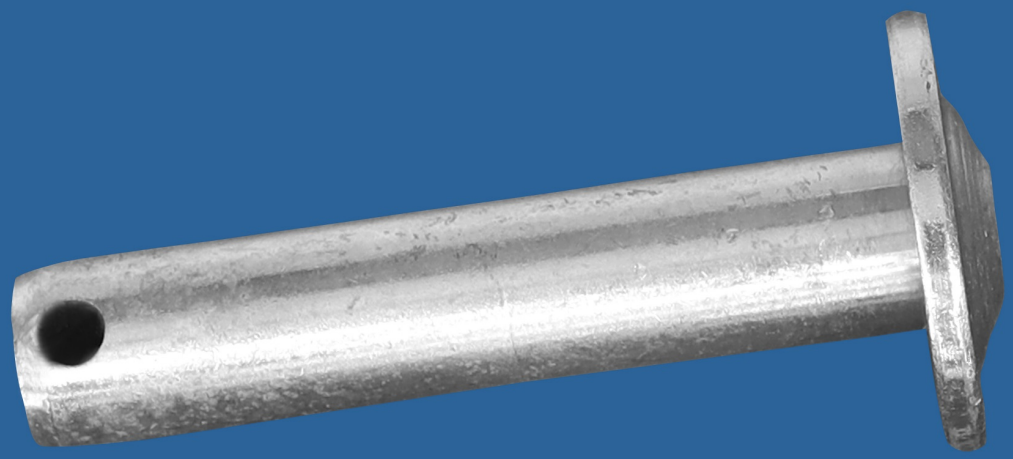

40) Piston Bağlantı Pimi

TEKER SİSTEMİ

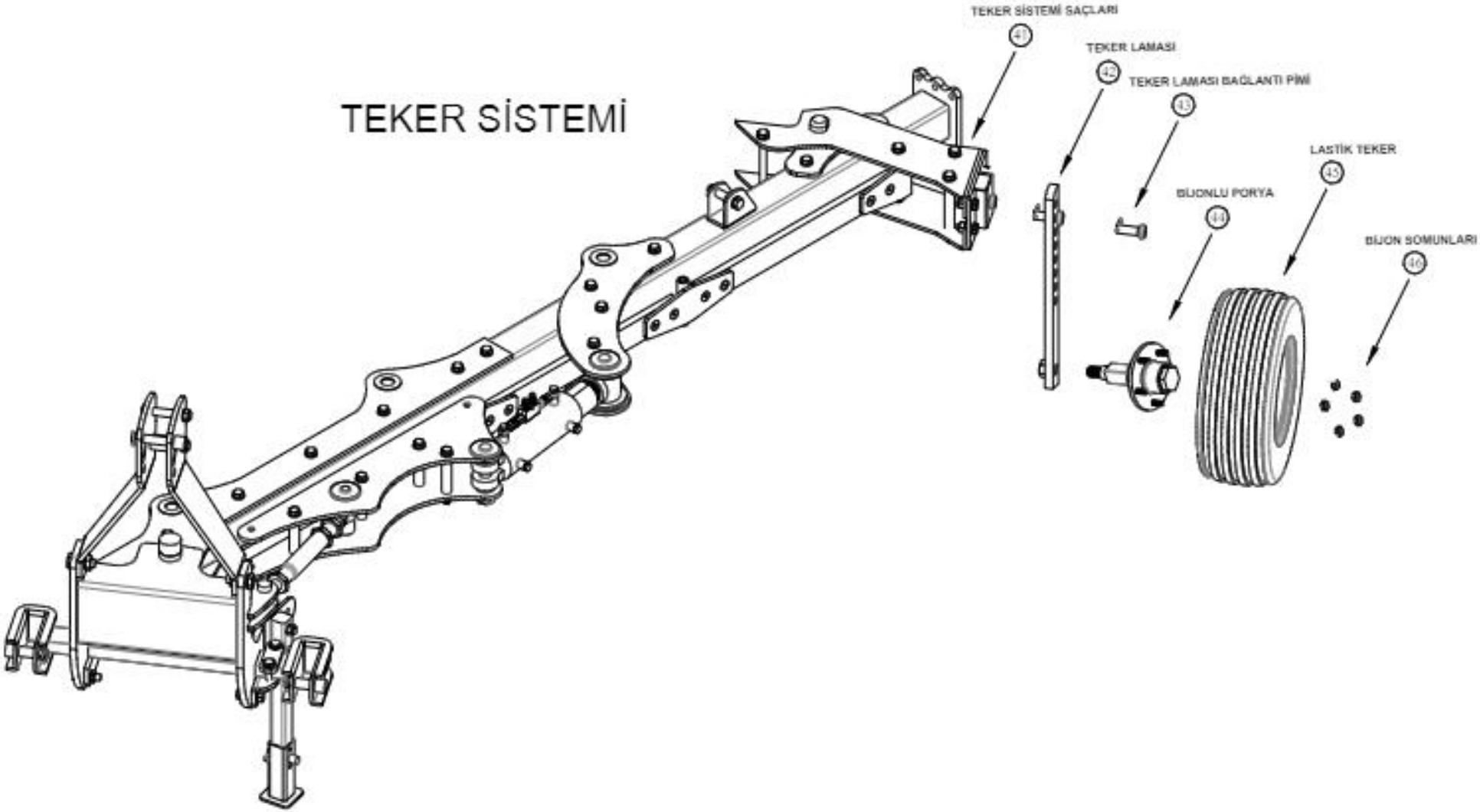

NHT
AYDIN PULLUK
1968

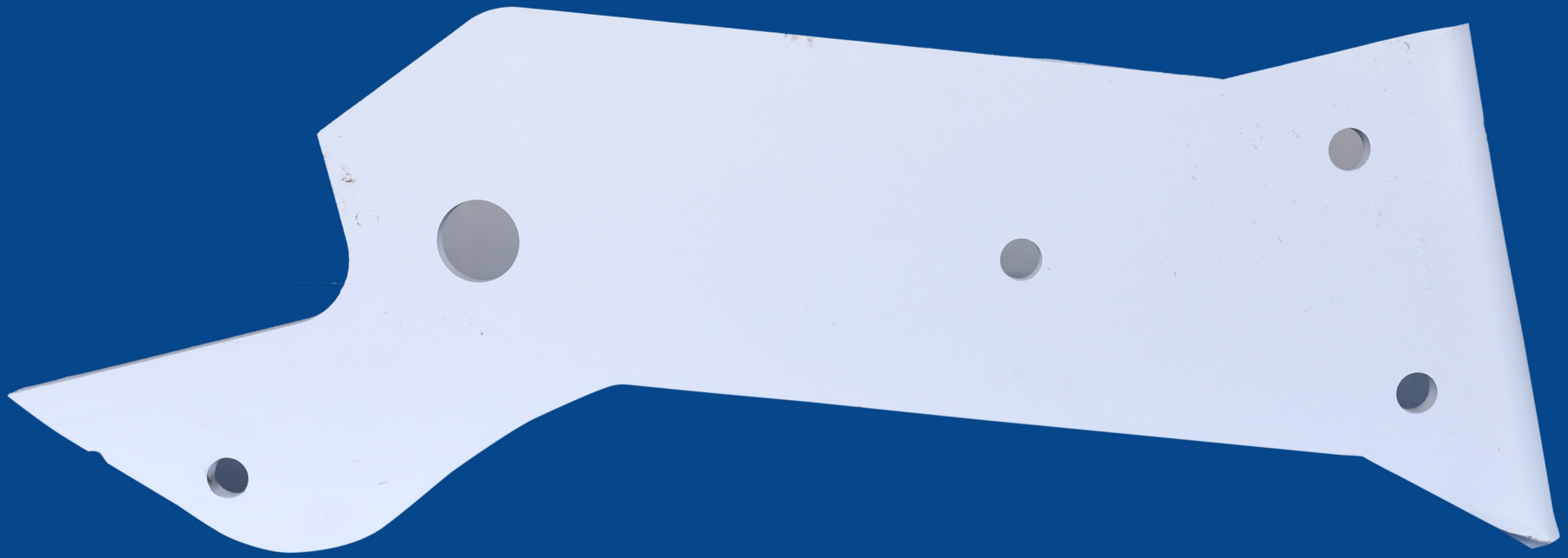

41) Tekerlek Sistemi Sacları

NHT
AYDIN PULLUK
1968

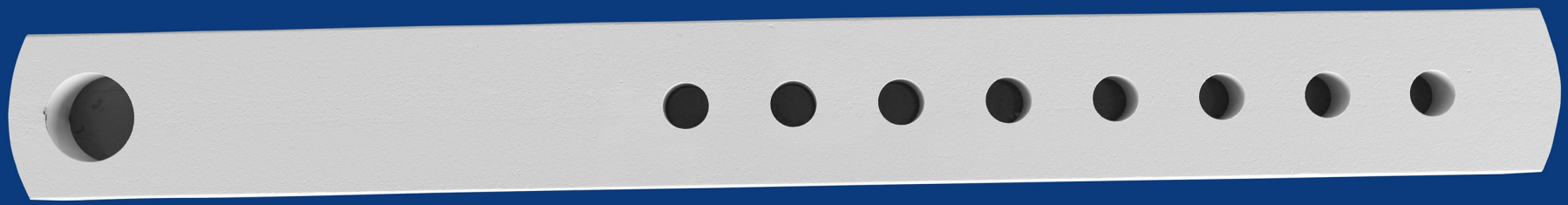

42) Tekerlek Laması

NHT
AYDIN PULLUK
1968

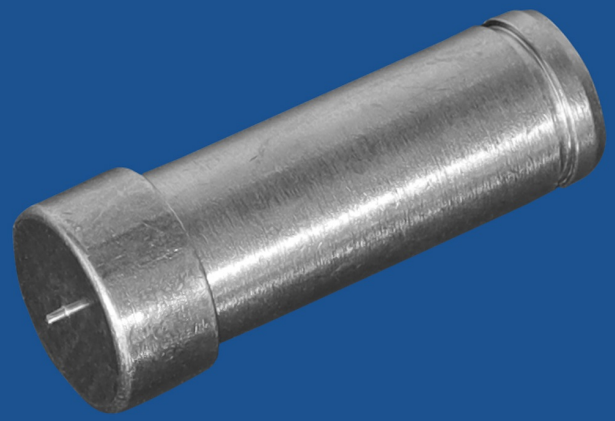

43) Tekerlek Laması Bağlantı Pimi

NHT
AYDIN PULLUK
1968

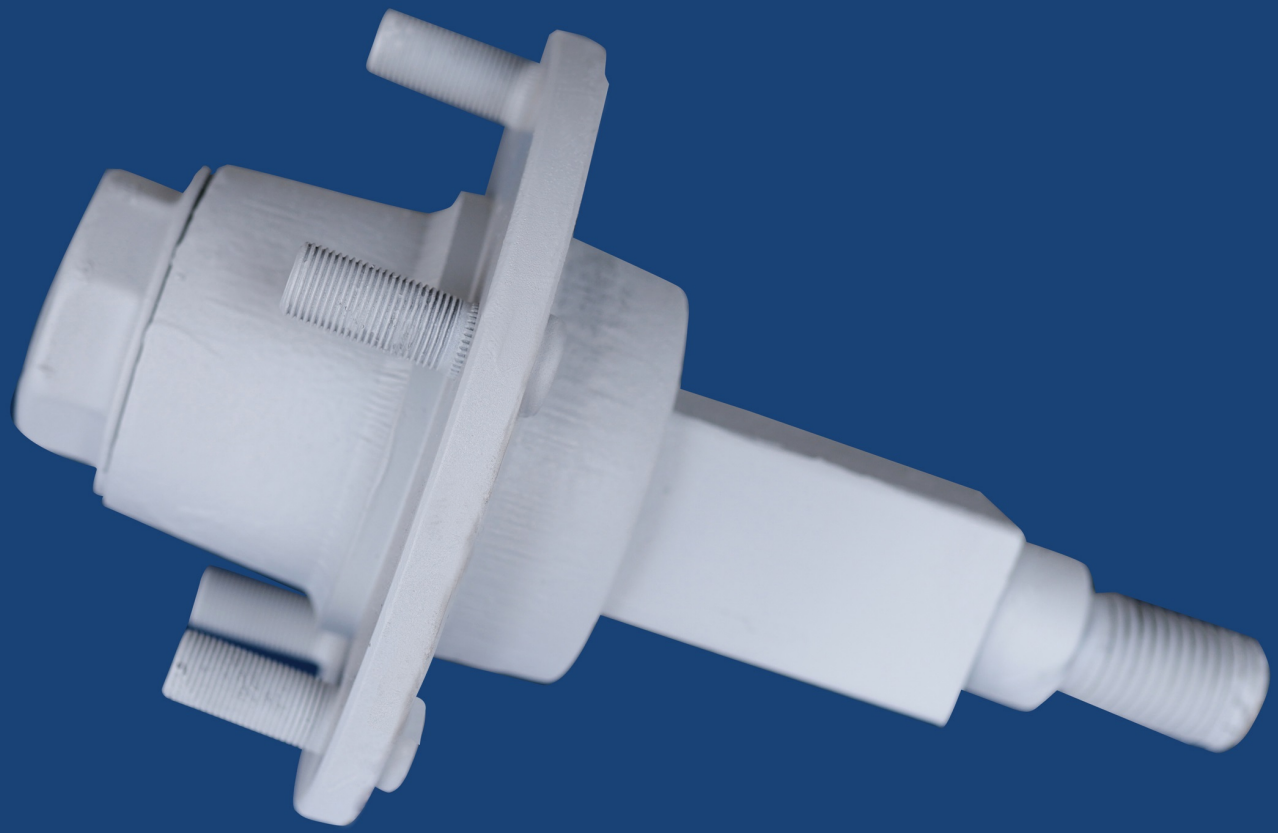

44) Bijonlu Porya

NHT
AYDIN PULLUK
1968

45) Lastik Teker

NHT
AYDIN PULLUK
1968

46) Bijon Somunları

KULAK TİPLERİ

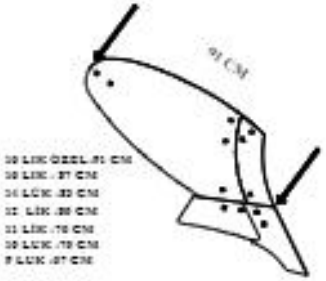

B TİPİ STANDART PARÇALI KULAK

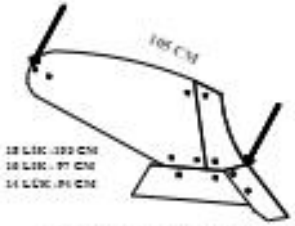

D TİPİ AVRUPA PARÇALI KULAK

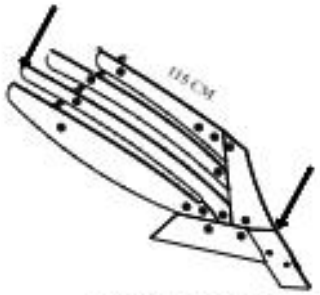

F TİPİ AVRUPA ÇITA KULAK

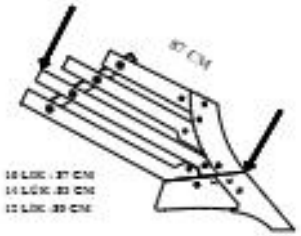

H TİPİ STANDART ÇITA KULAK

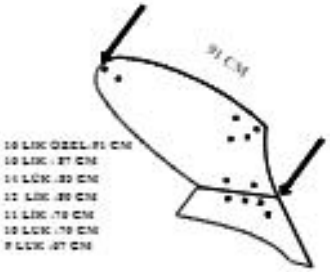

A TİPİ STANDART DÜZ KULAK

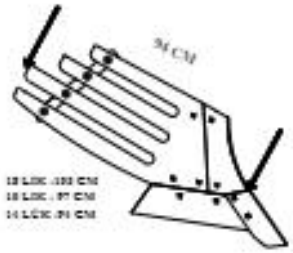

C TİPİ AVRUPA PARÇALI IZGARA KULAK

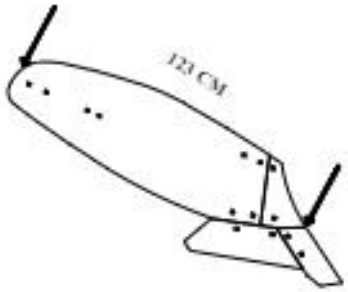

E TİPİ (123 CM) AVRUPA TAM BÜKÜK KULAK

G TİPİ STANDART ÇITA KULAK

A TİPİ KULAK MODELİ

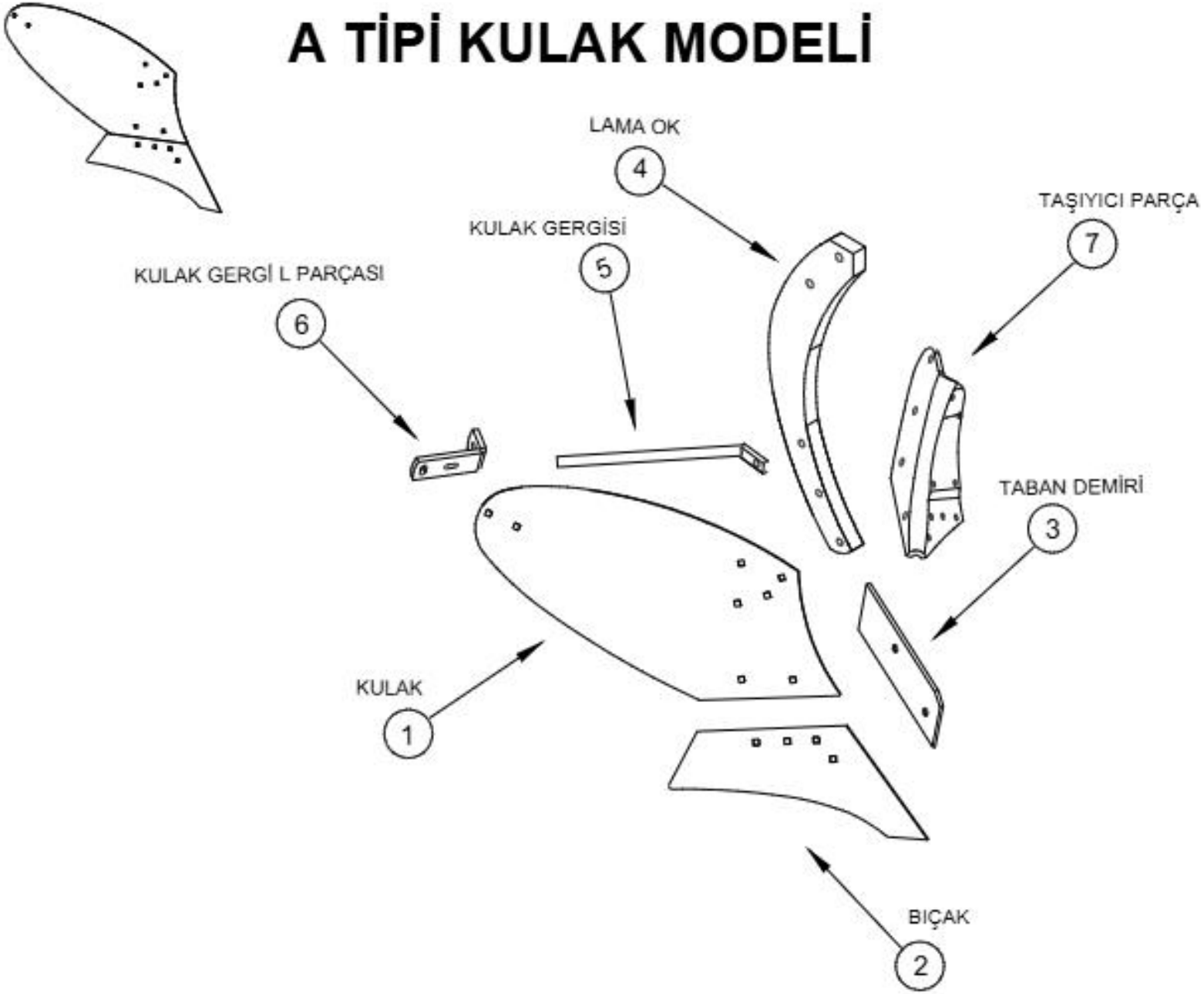

B TİPİ KULAK MODELİ

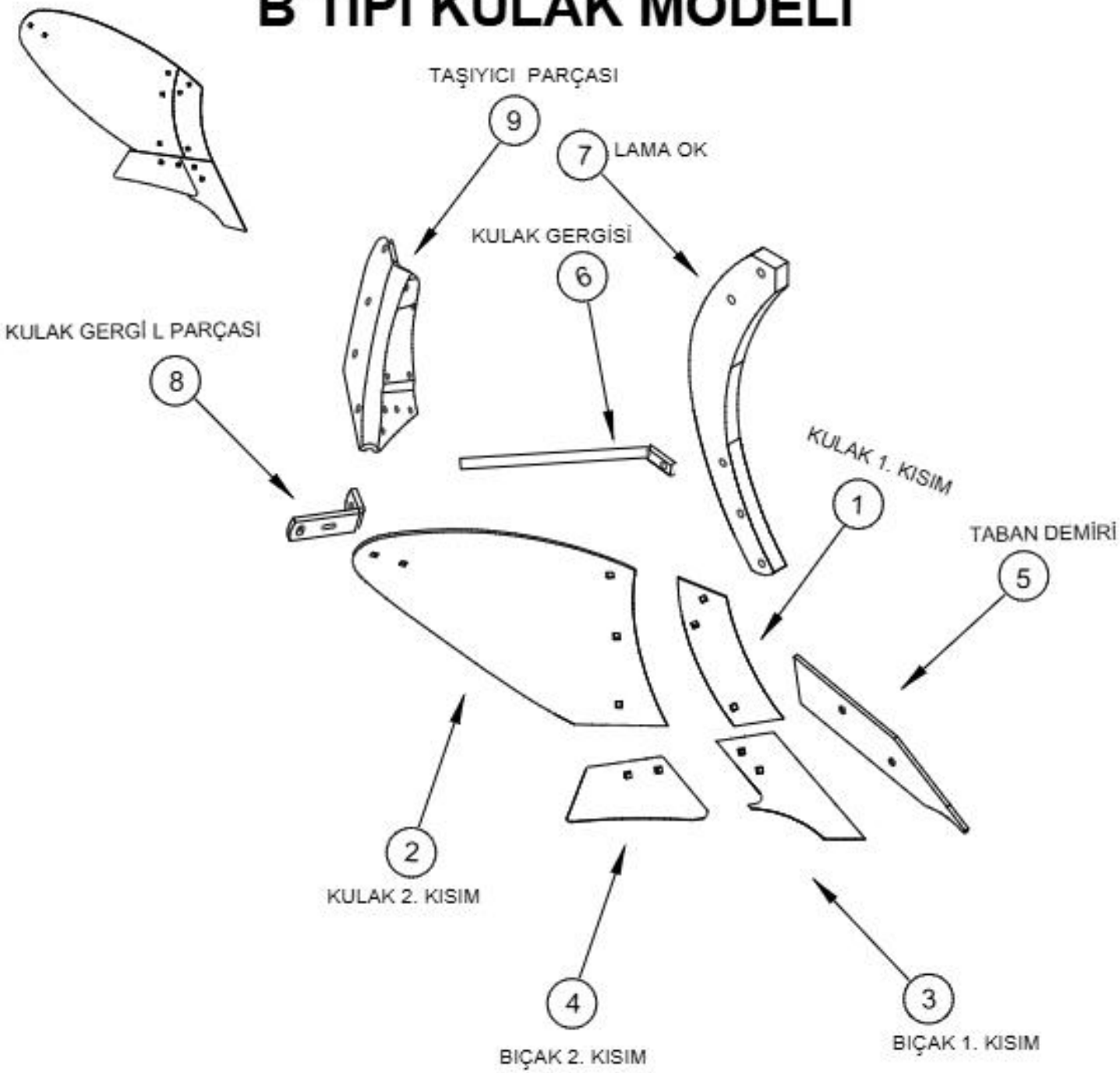

C TİPİ KULAK MODELİ

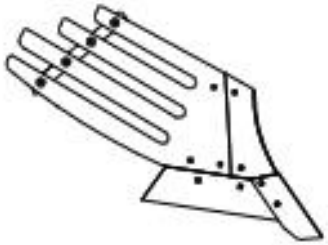

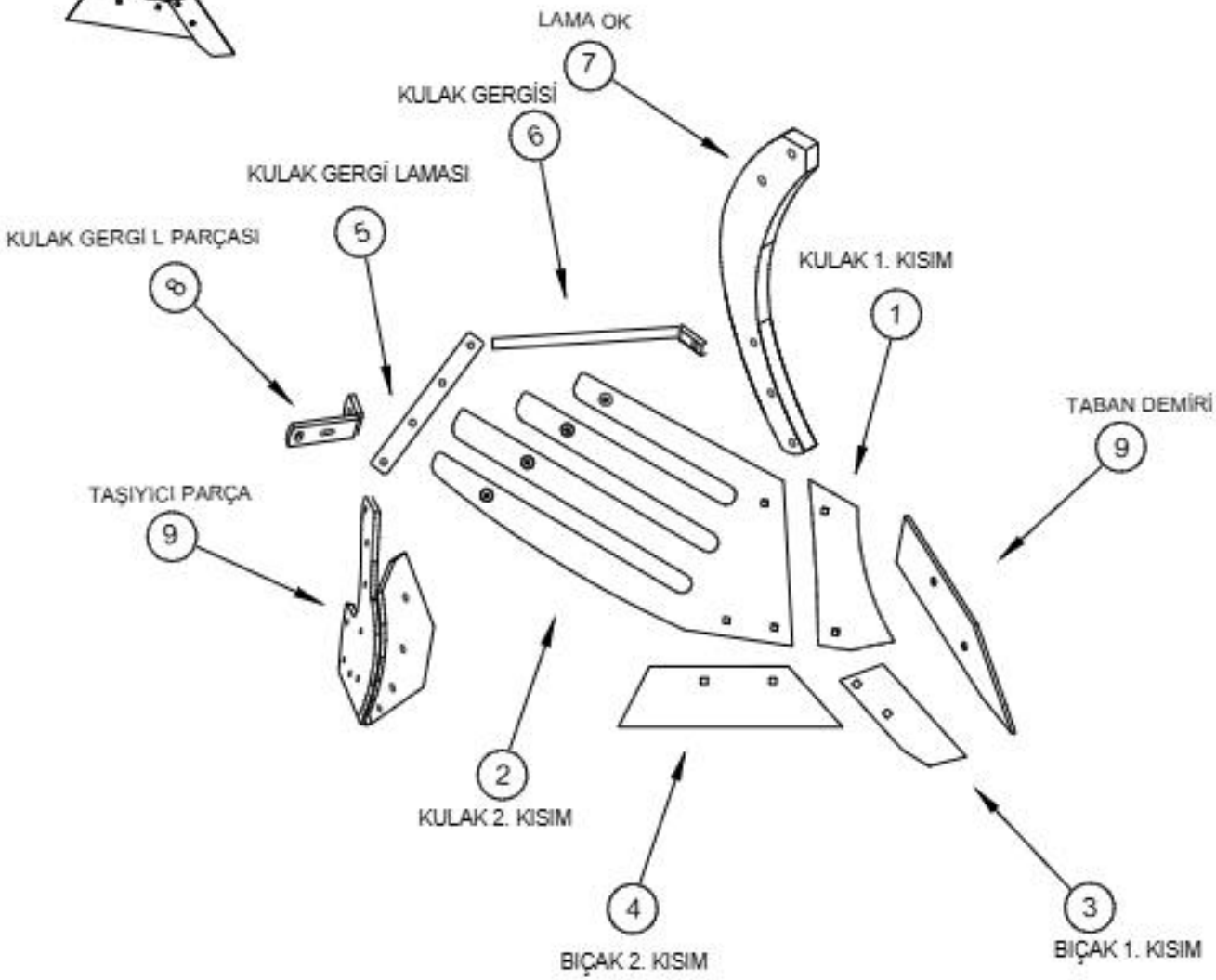

D TİPİ KULAK MODELİ

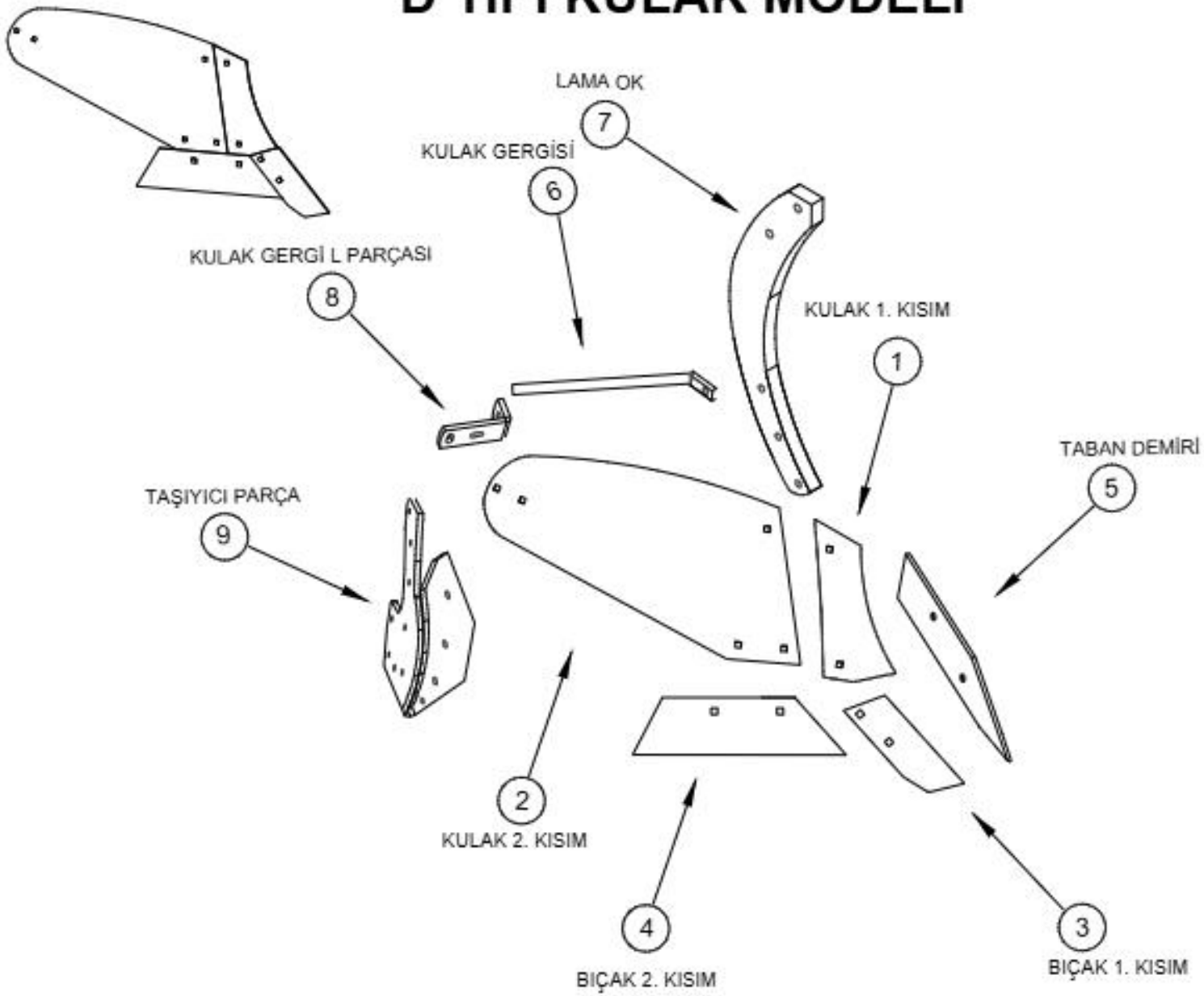

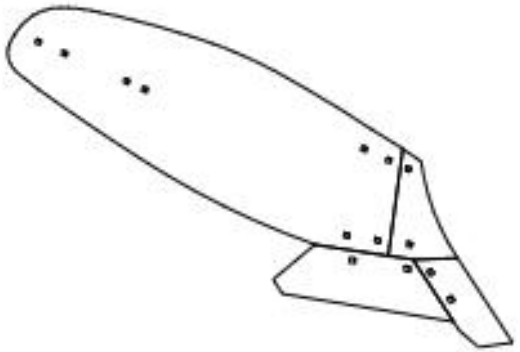

E TİPİ KULAK MODELİ

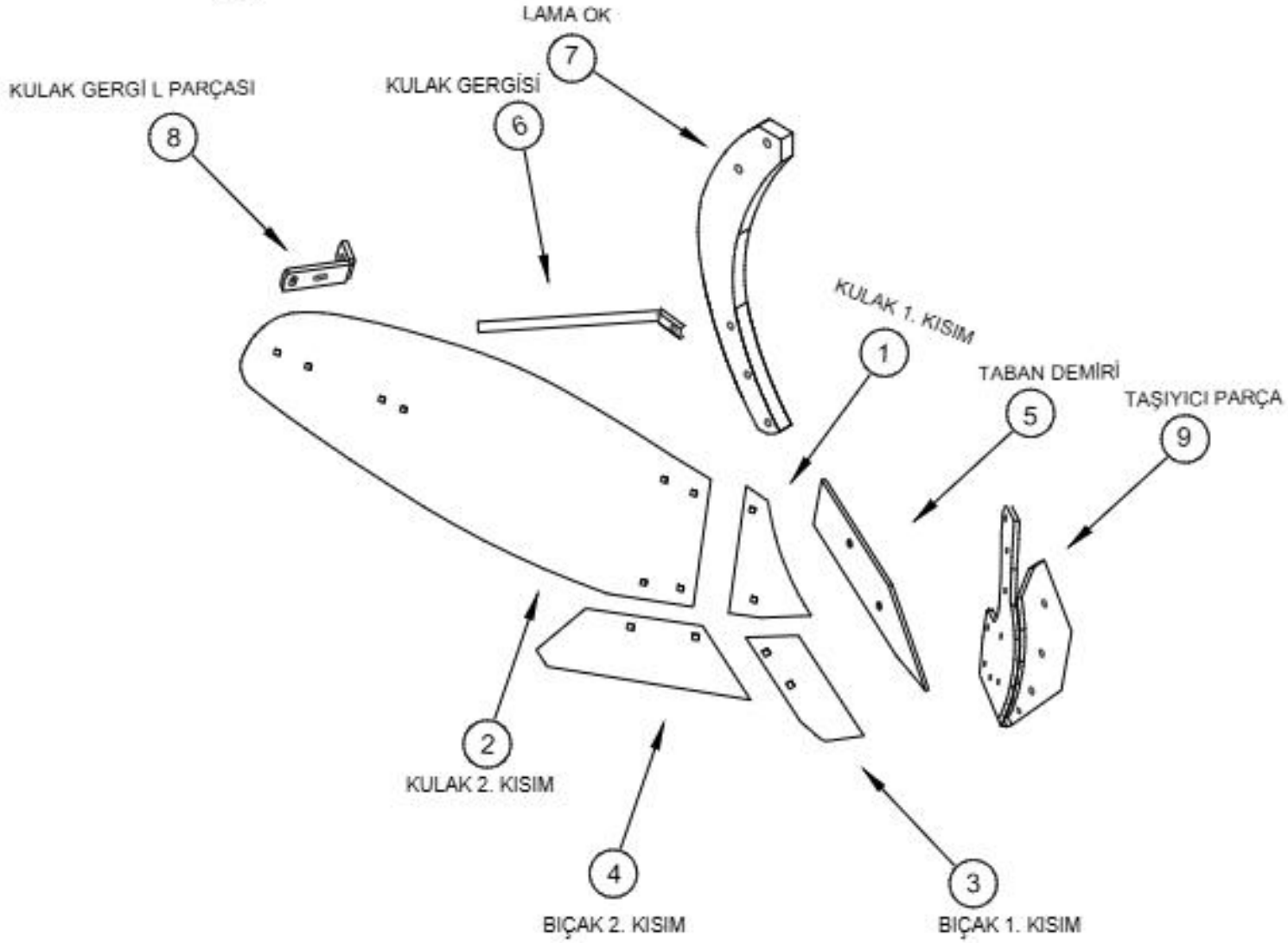

F TİPİ KULAK MODELİ

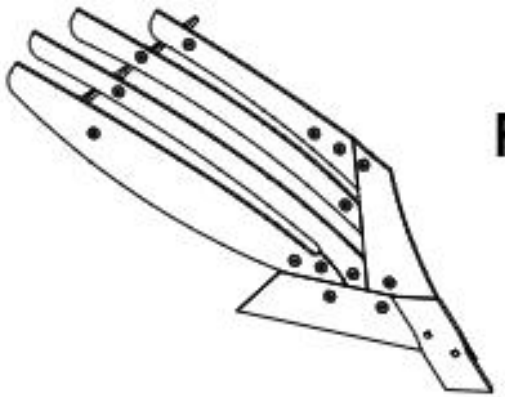

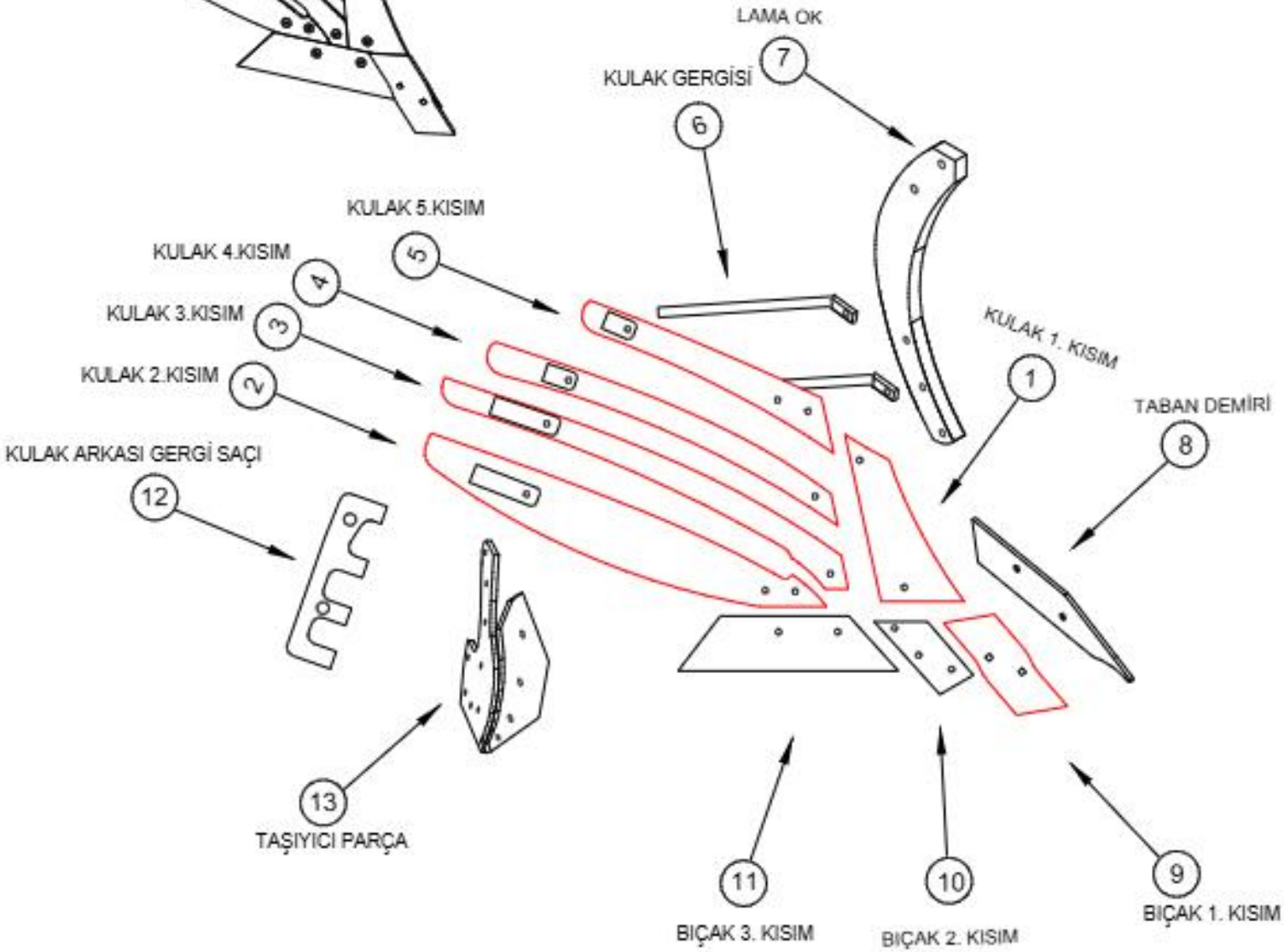

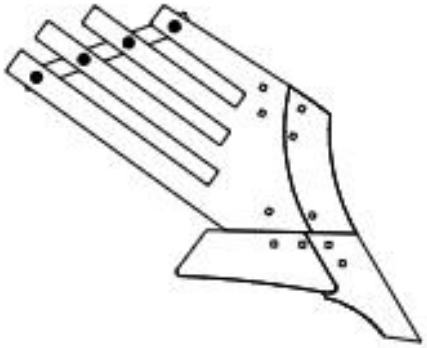

G TİPİ KULAK MODELİ

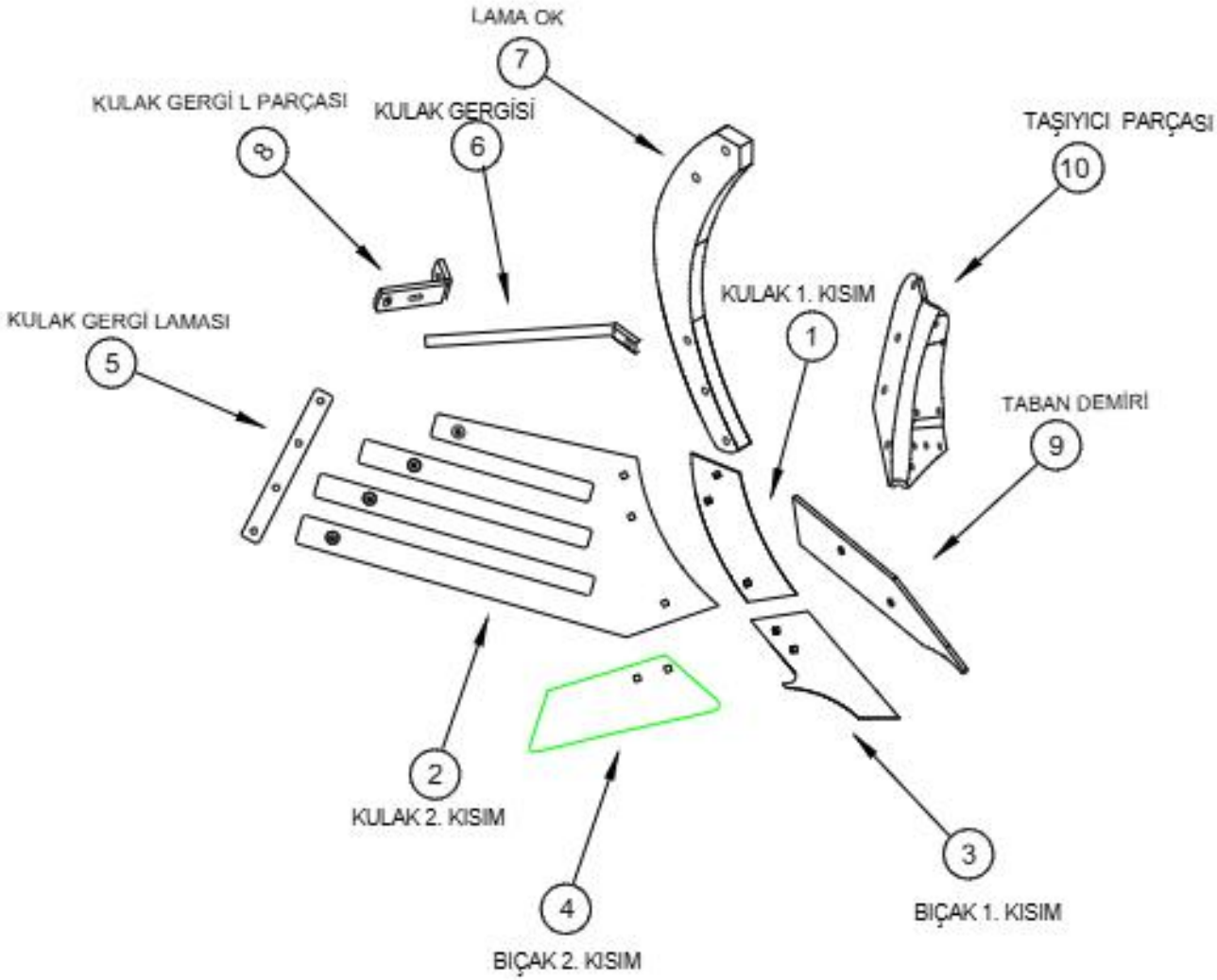
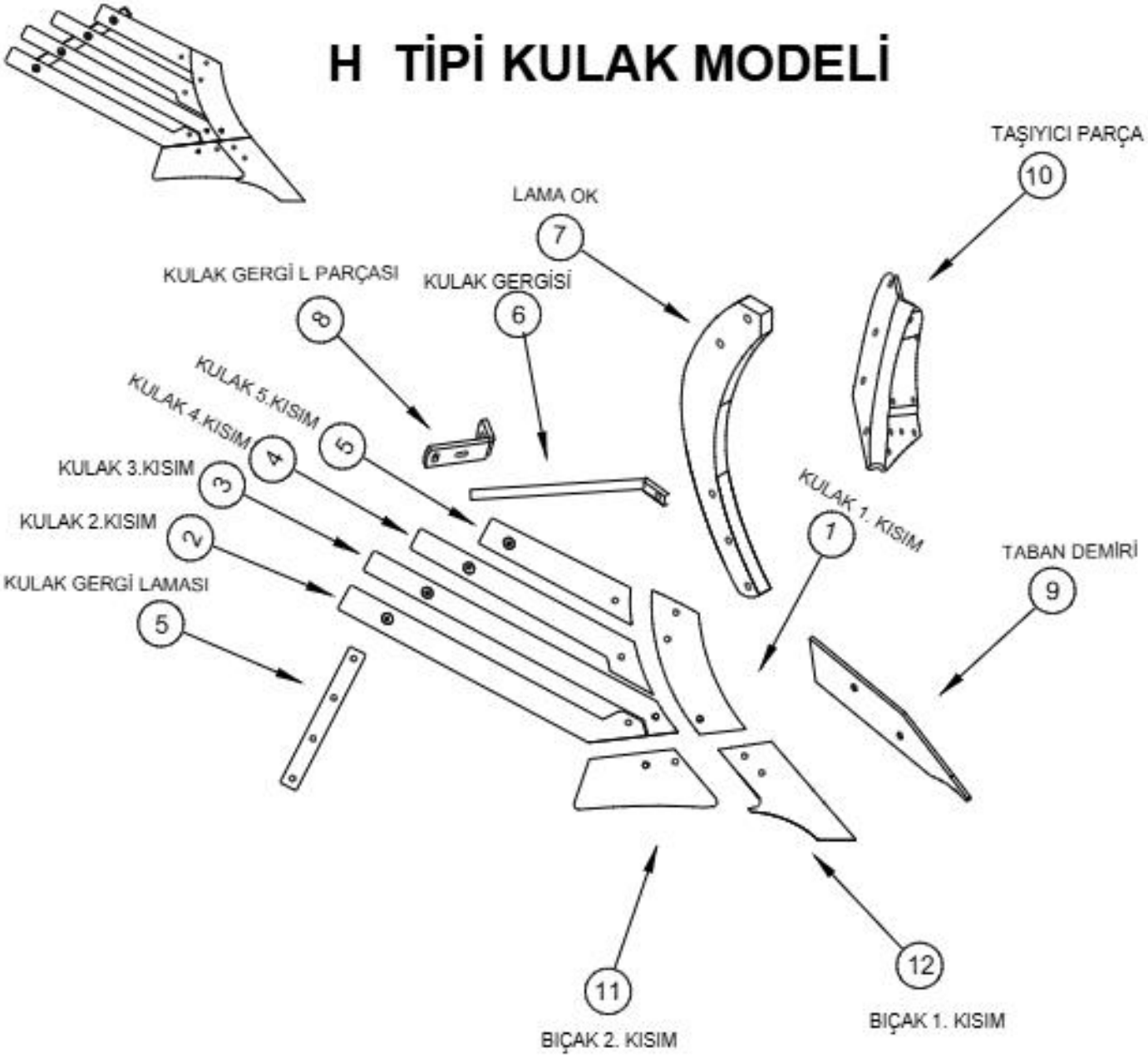
H TİPİ KULAK MODELİ